GT-S3550

Мобильный телефон
Руководство пользователя

AE 95

- Некоторая информация, приведенная в настоящем руководстве, может не соответствовать Вашему телефону, поскольку зависит от установленного программного обеспечения и/или Вашего оператора сотовой связи. Дизайн, спецификации и другие данные могут изменяться без предварительного уведомления.
- Bluetooth QD ID : B016358

www.samsungmobile.ru

Printed in Korea
Code No.:GH68-27369A
Russian. 11/2010. Rev. 1.1

SAMSUNG

Охрана здоровья и техника безопасности

Для обеспечения наилучшей работы телефона, а также во избежание опасных ситуаций или нарушения закона, ознакомьтесь со следующими мерами предосторожности.

WARNING Предупреждения о безопасности

Храните телефон в местах, недоступных для детей и домашних животных

Во избежание несчастных случаев храните мелкие детали телефона и аксессуары в местах, недоступных для детей и домашних животных.

Берегите слух

Продолжительное воздействие чрезмерно громкого звука может вызвать нарушения слуха. Прежде чем подключать наушники к источнику звука, обязательно следует уменьшить громкость. Уровень громкости не должен превышать минимально необходимый для разговора или прослушивания музыки.

Правильная установка мобильного телефона и аксессуаров в автомобиле

Убедитесь, что мобильные телефоны или аксессуары, установленные в автомобиле, надежно закреплены. Не помещайте телефон и его аксессуары в зоне раскрытия подушки безопасности или рядом с ней. Неправильная установка оборудования для беспроводной связи может привести к серьезным травмам в случае срабатывания подушки безопасности.

Аккуратное использование и утилизация аккумуляторов и зарядных устройств

- Используйте только рекомендованные компанией Samsung аккумуляторы и зарядные устройства, предназначенные для вашего телефона. Несовместимые аккумуляторы и зарядные устройства могут привести к серьезным травмам и повреждению вашего телефона.
- Никогда не утилизируйте аккумулятор или телефон путем сожжения. Соблюдайте все местные правила утилизации использованных аккумуляторов и устройств.
- Никогда не помещайте аккумуляторы и телефоны внутрь или на поверхность нагревательных приборов, например микроволновых печей, электрических плит или радиаторов. При перегреве аккумуляторы могут взорваться.
- Никогда не разбивайте и не прокалывайте аккумуляторы. Не подвергайте аккумулятор высокому внешнему давлению, которое может привести к короткому замыканию или перегреву.

Меры предосторожности при использовании кардиостимуляторов

Во избежание радиопомех сохраняйте дистанцию не менее 15 см между мобильными телефонами и кардиостимуляторами, как рекомендуют производители и независимая исследовательская группа Wireless Technology Research. При появлении малейших признаков радиопомех в работе кардиостимулятора или другого медицинского прибора немедленно выключите телефон и проконсультируйтесь с производителем кардиостимулятора и медицинского прибора.

Выключайте телефон в потенциально взрывоопасной среде

Не пользуйтесь телефоном на автозаправочных станциях (станциях техобслуживания), а также вблизи емкостей с топливом или химическими веществами. Выключайте телефон в местах, где этого требуют соответствующие предупреждающие знаки и инструкции. Телефон может стать причиной взрыва или пожара в непосредственной близости от объектов хранения топлива или химических веществ, а также в местах выполнения взрывных работ. Не храните и не перевозите горючие жидкости, газы или взрывчатые вещества вместе с телефоном, его компонентами или принадлежностями.

Снижение риска повреждений и преждевременного износа

При использовании телефона не сжимайте его сильно в руке, нажимайте клавиши слегка, используйте специальные возможности для сокращения числа нажатий на кнопки (например, шаблоны или режим ввода текста T9).

Не используйте телефон, если его дисплей поврежден или разбит

Разбитое стекло или акрил могут вызвать травмы рук и лица. Обратитесь в сервисный центр Samsung для замены дисплея. Если повреждения телефона возникли в результате его неправильной эксплуатации, гарантия производителя будет аннулирована.

CE0168

CAUTION Меры предосторожности

Безопасность дорожного движения

Не используйте телефон при управлении автомобилем и соблюдайте все правила, ограничивающие использование мобильных телефонов при вождении автомобиля. Используйте устройства громкой связи для обеспечения безопасности.

Выполняйте все действующие правила и предупреждения

Ознакомьтесь со всеми предписаниями, ограничивающими использование мобильного телефона в определенной области.

Используйте только аксессуары, рекомендованные компанией Samsung

Использование несовместимых аксессуаров может стать причиной повреждения телефона или привести к травме.

Выключайте телефон вблизи любого медицинского оборудования

Ваш телефон может создавать помехи в работе медицинского оборудования в больницах или других медицинских учреждениях. Следуйте всем требованиям, предупреждениям и указаниям медицинского персонала.

На борту самолета выключайте телефон или отключайте его беспроводные функции

Включенный телефон может вызвать помехи, влияющие на работу бортового оборудования. Соблюдайте все правила авиаперелетов и по требованию персонала выключайте телефон или переключайте его в автономный режим.

Берегите аккумуляторы и зарядные устройства от повреждений

- Берегите устройство от воздействия экстремальных температур (ниже 0° C/32° F или выше 45° C/113° F). Слишком высокая или слишком низкая температура сокращает емкость и срок службы аккумуляторов.
- Не допускайте соприкосновения аккумуляторов с металлическими предметами, так как это создает замыкание между контактами «+» и «-» и приводит к временному или постоянному нарушению работы аккумуляторов.
- Не используйте поврежденные зарядные устройства или аккумуляторы.

Обращайтесь с телефоном аккуратно и осторожно

- Запрещается самостоятельно разбирать телефон из-за риска поражения электрическим током.
- Избегайте попадания влаги на телефон. Проникнув внутрь устройства, она может привести к его серьезным повреждениям; при этом специальная наклейка внутри корпуса изменит свой цвет. Не прикасайтесь к телефону мокрыми руками. Попадание влаги влечет за собой прекращение действия гарантии производителя.
- Не используйте и не храните телефон в запыленных или загрязненных помещениях. Это может вызвать повреждение подвижных частей телефона.
- Удары и неаккуратное обращение могут привести к серьезным повреждениям электроники телефона.
- Не покрывайте телефон краской; краска может засорить подвижные части и нарушить их нормальную работу.
- Если телефон имеет встроеную фото вспышку или фонарик, избегайте попадания яркого света в глаза людей и животных.
- Телефон может быть поврежден сильными магнитными полями. Не используйте футляры и аксессуары с магнитными замками и берегите телефон от длительного воздействия магнитных полей.

Не используйте телефон вблизи других электронных приборов

Телефон излучает радиочастотные сигналы, которые могут создавать помехи в работе электронных устройств, не защищенных от воздействия радиочастотного излучения, таких как кардиостимуляторы, слуховые аппараты, медицинские приборы, а также бытовая и автомобильная аппаратура. Для устранения неполадок, связанных с радиопомехами, обратитесь к производителю оборудования.

Важная информация по использованию устройства

При использовании держите телефон в обычном положении

Не касайтесь внутренней антенны телефона.

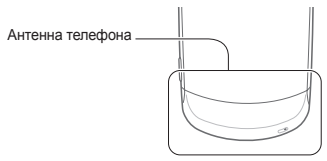

Доверяйте ремонт телефона только квалифицированным специалистам

Неквалифицированный ремонт может привести к повреждению телефона и прекращению действия гарантии.

Продление срока службы аккумулятора и зарядного устройства

- Не следует оставлять аккумулятор подключенным к зарядному устройству на срок более недели, поскольку избыточная зарядка может сократить срок службы аккумулятора.
- Если полностью заряженный аккумулятор не использовать в работе, он со временем разряжается.
- После зарядки аккумулятора всегда отключайте зарядное устройство от источника питания.
- Аккумуляторы следует использовать только по их прямому назначению.

Аккуратно обращайтесь с SIM-картой и картами памяти

- Не извлекайте карту при передаче и получении данных, так как это может привести к потере данных и/или повреждению карты или телефона.
- Предохраняйте карту от сильных ударов, статического электричества и электрических помех от других устройств.
- Частые стирание и запись данных сокращают срок службы карты.
- Не прикасайтесь к позолоченным контактам карт памяти пальцами и металлическими предметами. Загрязненную карту протирайте мягкой тканью.

Доступ к службам экстренной помощи

В некоторых районах и при некоторых обстоятельствах выполнить экстренные вызовы невозможно. В случае отъезда в отдаленные или не обслуживаемые районы продумайте другой способ связи со службами экстренной помощи.

Информация о сертификации удельного коэффициента поглощения (SAR)

Телефон изготовлен с учетом предельно допустимых уровней облучения радиочастотной (РЧ) энергией, рекомендованных Советом ЕС. Данные стандарты запрещают продажу мобильных устройств, уровень излучения которых (называемый удельным коэффициентом поглощения SAR) превышает 2 ватт на килограмм.

Во время тестирования максимальный SAR для данной модели составил 0,568 ватт на килограмм. При обычном использовании значение SAR гораздо меньше, поскольку телефон излучает только то количество радиочастотной энергии, которое необходимо для передачи сигнала на ближайшую базовую станцию. Благодаря автоматическому снижению уровня излучения телефона снижается воздействие радиочастотной энергии.

Декларация о соответствии в данном руководстве пользователя свидетельствует о соответствии директиве Европейского Союза по радиооборудованию и телекоммуникационному терминальному оборудованию (European Radio & Terminal Telecommunications Equipment (R&TTE) directive). Для получения дополнительных сведений о SAR и стандартах ЕС посетите веб-узел Samsung.

Правильная утилизация изделия

(использованное электрическое и электронное оборудование)

(Данные правила действуют в странах Европейского Союза и других европейских странах с раздельной системой сбора мусора)

Наличие данного значка показывает, что изделие и его электронные аксессуары (например зарядное устройство, гарнитура, кабель USB) по окончании их срока службы нельзя утилизировать вместе с бытовыми отходами. Во избежание нанесения вреда окружающей среде и здоровью людей при неконтролируемой утилизации, а также для обеспечения возможности их переработки для повторного использования утилизируйте изделие и его электронные аксессуары отдельно от прочих отходов.

Сведения о месте и способе утилизации изделия в соответствии с нормами природоохраны можно получить у продавца или в соответствующей государственной организации.

Бизнес-пользователи должны обратиться к поставщику и ознакомиться с условиями договора покупки. Запрещается утилизировать изделие и его электронные аксессуары вместе с другими производственными отходами.

Правильная утилизация аккумуляторов для этого продукта

(для стран ЕС и других европейских стран, использующих отдельные системы возврата аккумуляторов)

Такая маркировка на аккумуляторе, руководстве или упаковке указывает на то, что аккумуляторы, используемые в данном продукте, не должны выбрасываться вместе с другими бытовыми отходами по окончании срока службы. Химические символы Hg, Cd или Pb означают то, что аккумулятор содержит ртуть, кадмий или свинец в количествах, превышающих контрольный уровень в Директиве ЕС 2006/66. Если аккумуляторы утилизированы неправильно, эти вещества могут нанести вред здоровью людей или окружающей среде.

Для защиты природных ресурсов и с целью повторного использования ценных материалов, отделяйте аккумуляторы от остального мусора и сдавайте их на переработку через местную систему бесплатного обмена аккумуляторов.

Мобильный телефон
Samsung GT-S3550
Данный товар **предназначен** для работы в качестве абонентской радиостанции носимой

в стандарте:
GSM-900/1800

Размеры (В/Ш/Г):
95.8x45.8x14.4 мм

Вес:
80 г.

1 Аккумулятор*:
Стандартный. Li-Ion, 800 mAh
до 450 часов в режиме ожидания,
до 6 часов в режиме разговора.

Срок службы товара: 3 года.

Основные потребительские характеристики:
- 4 рабочих диапазона (GSM850/900/1800/1900).
- Графический TFT-дисплей 262т. цветов (240x320 пикселей)
- 2 Мпикс камера, запись видеороликов.
- Фотоопределитель номера.
- FM-радио, MP3-плеер.
- Слот для карт памяти microSDHC (до 8Gb).
- Доступ в интернет (WAP 2.0).
- E-mail клиент, Мультимедийные сообщения (MMS).
- GRPS, EDGE
- Органайзер (календарь, список дел, будильник, секундомер, мировое время, калькулятор).
- Виброзвонок, Автодозвон.
- Телефонная книга 1000 номеров.
- Bluetooth v2.1 / USB 2.0

*время работы аккумулятора зависит от конфигурации сотовой сети, расстояния до базовой станции, типа SIM-карты, рельефа местности и т.п.

ДЕКЛАРАЦИЯ О СООТВЕТСТВИИ
Абонентская радиостанция носимая стандарта GSM 900/1800
GT-S3550 производства фирмы **Samsung Electronics Co., Ltd.**
соответствует
"Правилам применения абонентских станций (абонентских радиостанций) сетей подвижной радиотелефонный связи стандарта GSM 900/1800"

Дата принятия декларации:	2010-02-04
Декларация действительна до:	2013-02-04
Орган, осуществивший регистрацию декларации	Федеральное агентство связи РФ
Регистрационный номер:	№ Д-МТ-3227 от 10.02.2010

ИНФОРМАЦИЯ О СЕРТИФИКАЦИИ ПРОДУКЦИИ
Абонентская радиостанция носимая стандарта GSM 900/1800
GT-S3550 производства фирмы **Samsung Electronics Co., Ltd.**
сертифицирована органом по сертификации
"НИИ-ТЕСТ"

Сертификат соответствия:	РОСС KR.AE95.H01191
Сертификат соответствия выдан:	2008-07-22
Сертификат соответствия действителен до:	2011-07-21
Абонентские радиостанции носимые типа **GT-S3550** соответствуют требованиям нормативных документов:	ГОСТ Р 51318.22-99 ГОСТ Р 51318.24-99

AE 95

Срок службы: 3 года

Импортер: ООО «Самсунг Электроникс Рус Компани», 125009, Мос ква. Б.Гнездниковский пер., д.1, стр.2

Изготовитель:

Samsung Electronics Co.Ltd.	**Самсунг Электроникс Ко.Лтд.**

Адрес:

Suwon-si, Gyeonggi-do, Korea 443-742	**Корея, провинция Кёнги, Сувон, 443-742**
416, Maetan-3dong, Yeongtong-gu	**416, Маетан-3Донг, Ёнгтонг-Гу**

1. "Самсунг Электроникс Ко., Лтд", Корея, Сеул, 100-759, Чунг-анг Илбо Билдинг 7 Сунхва Донг, Чунг Ку
2. "Самсунг Электроникс Ко., Лтд", 94-1, Имсо-Донг, Гуми-Сити, Кунг-Бак, Корея, 730-350
3. "Тянжин Самсунг Телеком Технолоджи Ко., Лтд", Вейву Роад, Микроэлектроникс Индастриал Парк ТЕДА, Ксиквин Дистрикт Тянжин 300385, Китай
4. "Самсунг Электроникс Хуижоу Ко., Лтд.", Ченжианг таун, Хуижоу, провинция Гуангдонг, Китай

Внешний вид телефона

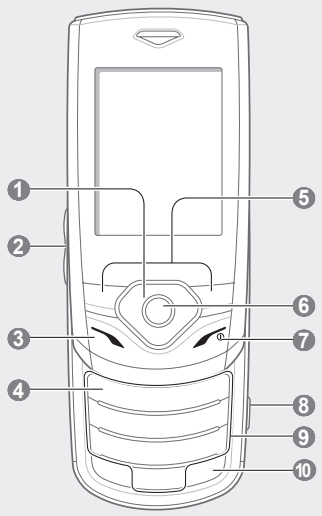

1 **4-х позиционная клавиша навигации**
Переход между пунктами меню; в режиме ожидания — переход к пользовательским меню
Вид начального экрана по умолчанию и состав пользовательских меню зависят от оператора мобильной связи

2 **Клавиша громкости**
В режиме ожидания — регулировка громкости звуков, издаваемых при нажатии клавиш; отправка экстренного сообщения
▶ *см. раздел «Активация и отправка экстренного сообщения»*

3 **Клавиша вызова**
Выполнение вызова и ответ на вызов; в режиме ожидания — просмотр сведений о последних исходящих, пропущенных и входящих вызовах

4 **Клавиша голосовой почты**
В режиме ожидания — прослушивание голосовой почты (нажмите и удерживайте)

5 **Программные клавиши**
Выполнение функций, названия которых указаны в нижней строке дисплея

6 **Клавиша подтверждения**
Выбор выделенного пункта меню или подтверждение ввода; в режиме ожидания — запуск веб-браузера или переход в режим меню
В некоторых регионах, а также у отдельных операторов мобильной связи клавиша может иметь другое назначение

7 **Клавиша включения/выключения питания и выхода из меню**
Включение и выключение телефона (нажмите и удерживайте); завершение вызова; в режиме меню — отмена ввода и возврат в режим ожидания

8 **Клавиша камеры**
В режиме ожидания — включение камеры (нажмите и удерживайте), в режиме камеры — создание снимка или запись видео

9 **Алфавитно-цифровые клавиши**

10 **Клавиша профиля «Без звука»**
В режиме ожидания — включение и выключение профиля «Без звука» (нажмите и удерживайте)

В верхней части дисплея могут отображаться различные индикаторы. Ниже приведен их полный список:

Индикатор	Описание
	Уровень сигнала
	Установлено соединение с сетью GPRS
	Установлено соединение с сетью EDGE
	Выполняется вызов
	Включена переадресация вызовов
	Включена функция отправки экстренных сообщений
	Включен сигнал будильника
	Устанавливается соединение с защищенной веб-страницей
	Роуминг (за пределами зоны обслуживания домашней сети)
	Функция Bluetooth включена
	Синхронизация с ПК

Индикатор	Описание
	Новое SMS-сообщение
	Новое MMS-сообщение
	Новое сообщение голосовой почты
	Новое сообщение электронной почты
	FM-радио включено
	FM-радио отключено
	Выполняется воспроизведение музыки
	Воспроизведение музыки приостановлено
	Установлена карта памяти
	Включен профиль «Обычный»
	Включен профиль «Без звука»
	Уровень заряда аккумулятора
10:00AM	Текущее время

Установка SIM-карты и аккумулятора

1. Снимите крышку аккумулятора и вставьте SIM-карту.

2. Вставьте аккумулятор и установите крышку на место.

Зарядка аккумулятора

1. Подключите к телефону зарядное устройство, входящее в комплект поставки.
2. После завершения зарядки отсоедините зарядное устройство.

Перед извлечением аккумулятора необходимо отсоединить зарядное устройство. В противном случае в работе телефона могут возникнуть неполадки.

Установка карты памяти (дополнительно)

Телефон поддерживает карты памяти microSD™ и microSDHC™ емкостью до 8 Гб (в зависимости от производителя и типа карты).

После форматирования на ПК карты памяти могут неправильно работать при установке в телефон. Поэтому форматирование карт памяти следует выполнять только при помощи телефона.

1. Снимите крышку аккумулятора и извлеките аккумулятор.
2. Разблокируйте крышку разъема карты памяти.

3. Откройте крышку разъема карты памяти и вставьте карту памяти таким образом, чтобы она была обращена вверх той стороной, на которой имеется наклейка.

4. Закройте и заблокируйте крышку разъема карты памяти.
5. Вставьте аккумулятор и установите его крышку на место.

Обозначения, используемые в данном руководстве

	Примечание — примечания, советы или дополнительные сведения.
→	**Стрелка** — последовательность параметров или пунктов меню, которые следует выбрать для выполнения какого-либо действия. Например, текст В режиме меню выберите пункт **Сообщ.** → **Создать** (означает, **Сообщ.**, а затем **Создать**.)
[ ]	**Квадратные скобки** — клавиши телефона. Например, [ ] обозначает клавишу питания и выхода из меню.
< >	**Угловые скобки** — программные клавиши, служащие для выполнения различных функций, названия которых отображаются на экране. Например, <**OK**> обозначает программную клавишу **OK**.

Включение и выключение телефона

Чтобы включить телефон, выполните следующие действия.

1. Нажмите и удерживайте клавишу [ ].
2. При необходимости введите PIN-код и нажмите программную клавишу <**OK**>.
3. После запуска мастера установки настройте телефон в соответствии со своими предпочтениями, следуя указаниям на экране.

Чтобы выключить телефон, выполните действие, приведенное в шаге 1.

Работа с меню

Чтобы перейти к меню телефона, выполните следующие действия.

1. Для перехода из режима ожидания в режим меню нажмите программную клавишу <**Меню**>.

В некоторых случаях для перехода в режим меню необходимо нажать клавишу подтверждения. Это зависит от региона и оператора мобильной связи. Если включен настраиваемый начальный экран, при нажатии клавиши подтверждения телефон не будет переходить в режим меню.

2. Для перехода между пунктами меню и параметрами используйте клавишу навигации.
3. Для выбора выделенного параметра нажмите программные клавиши <**Выбор**>, <**OK**> или клавишу подтверждения.
4. Для перехода на один уровень вверх нажмите программную клавишу <**Назад**>, для возврата в режим ожидания — клавишу [ ].

- Когда вы входите в меню, для доступа к которому необходим код PIN2, введите этот код: он поставляется с SIM-картой. Дополнительную информацию можно получить у оператора мобильной связи.
- Компания Samsung не несет ответственности за утерю пароля или конфиденциальной информации и иной ущерб, если они вызваны незаконным использованием какого-либо ПО.

Выполнение вызова

1. В режиме ожидания введите код зоны и номер телефона.
2. Нажмите клавишу [ ], чтобы набрать номер.
3. Для завершения вызова нажмите клавишу [ ].

Ответ на вызов

1. Для ответа на входящий вызов нажмите клавишу [ ].
2. Для завершения вызова нажмите клавишу [ ].

Регулировка громкости звука

Регулировка громкости вызова

1. В режиме меню выберите пункт **Настр-ки** → **Профили звука**.
2. Выберите используемый профиль.

Если используется профиль «Без звука» или «Автономный», отрегулировать громкость вызова невозможно.

3. Нажмите программную клавишу <**Изменить**> → **Громкость** → **Сигнал вызова**.
4. Отрегулируйте уровень громкости с помощью клавиш «влево» и «вправо» и нажмите программную клавишу <**Сохран.**>.

Регулировка громкости во время разговора

Для регулировки громкости во время разговора нажимайте клавиши [▲/▼].

В условиях сильного шума иногда бывает трудно различить голос собеседника при использовании громкой связи. В таких случаях рекомендуется использовать обычный режим разговора.

Выбор мелодии вызова

1. В режиме меню выберите пункт **Настр-ки** → **Профили звука**.
2. Выберите используемый профиль.

Во время использования профилей «Без звука» и «Автономный» сменить мелодию вызова невозможно.

3. Нажмите программную клавишу <**Изменить**> → **Мелодия вызова**.
4. Выберите область памяти → мелодию.

Для настройки другого профиля выберите его в списке.

Набор номера из списка последних вызовов

1. В режиме ожидания нажмите клавишу [ ].
2. Выберите тип вызова, нажимая клавишу навигации влево или вправо.
3. Выберите номер или имя абонента, нажимая клавишу навигации вверх или вниз.
4. Нажмите клавишу подтверждения, чтобы просмотреть сведения о вызове, или клавишу [ ], чтобы набрать номер.

Использование настраиваемого главного экрана

Расширенный режим главного экрана позволяет быстро переходить к часто используемым приложениям и контактам, а также просматривать предстоящие события и запланированные задачи. Главный экран можно настроить в соответствии со своими потребностями и предпочтениями.

Если включен расширенный режим, клавиши навигации не могут использоваться в качестве горячих.

Настройка главного экрана

1. В режиме меню выберите пункт **Настр-ки** → **Дисплей** → **Главный экран**.
2. Нажмите программную клавишу <**Изменить**>.
3. Выберите элементы, которые будут отображаться на начальном экране.
4. Нажмите программную клавишу <**Опции**> → <**Сохранить**>.
5. Нажмите клавишу подтверждения.

Кроме того, можно изменить стиль экрана. Для этого в режиме меню выберите пункт **Настр-ки** → **Дисплей** → **Главный экран**, а затем выберите понравившийся стиль с помощью клавиш «влево» и «вправо».

Использование элементов расширенного режима главного экрана

Перейдите к нужному пункту на главном экране с помощью клавиши навигации, а затем нажмите клавишу подтверждения. Имеются следующие элементы.

Наличие того или иного элемента зависит от оператора мобильной связи.

- **Панель ссылок** — доступ к часто используемым приложениям. Панель ссылок можно настроить в соответствии со своими предпочтениями.
- **Мои друзья** — доступ к контактам из списка избранных номеров.
- **Бегущая строка активных задач** — просмотр предстоящих событий и запланированных задач.
- **Ежемесячный календарь** — просмотр календаря на месяц.
- **Одинарные часы** — просмотр текущего времени и даты.
- **Двойные часы** — просмотр местного и мирового времени.

Настройка панели ссылок

1. В режиме меню выберите пункт **Настр-ки** → **Дисплей** → **Главный экран**.
2. Нажмите программную клавишу <**Изменить**>.
3. Перейдите к элементу **Панель ссылок**, а затем нажмите программную клавишу <**Опции**> → **Изменить ссылки**.
4. Укажите пункт, который нужно изменить, или пустую ячейку и выберите пункт <**Изменить**>.
5. Выберите нужные меню.
   Если необходимо перейти к вложенным меню, а затем нажмите программную клавишу <**Опции**> → **Открыть**.
6. Нажмите программную клавишу <**Сохран.**> либо нажмите программную клавишу <**Опции**> и выберите пункт **Сохранить**.

Ввод текста

Изменение режима ввода текста

- Для переключения между режимами T9 и АБВ нажмите и удерживайте клавишу [#]. В некоторых регионах имеется возможность вводить текст на родном языке.
- Для переключения регистра или перехода в режим ввода цифр нажмите клавишу [#].
- Для перехода в режим ввода символов нажмите клавишу [*].
- Нажмите и удерживайте клавишу [*] для перехода к настройкам ввода.

Режим T9

1. Нажимайте алфавитно-цифровые клавиши в нужном порядке, пока на дисплее не появится целое слово.
2. Если отображается нужное слово, нажмите клавишу [**0**] для ввода пробела. Если отображается не то слово, которое нужно, выберите другое в списке.

Режим АБВ

Нажимайте алфавитно-цифровую клавишу до тех пор, пока нужный символ не появится на экране.

Режим ввода цифр

Нажмите алфавитно-цифровую клавишу, чтобы ввести соответствующую цифру.

Режим ввода символов

Нажмите алфавитно-цифровую клавишу, чтобы ввести соответствующий символ.

- Для перемещения курсора используйте клавишу навигации.
- Для удаления символов по одному нажимайте программную клавишу <**Стереть**>. Для быстрого удаления символов нажмите и удерживайте программную клавишу <**Стереть**>.
- Для вставки пробела между символами нажмите клавишу [**0**].
- Для ввода знаков препинания (при использовании английского языка) нажмите клавишу [**1**].

Добавление контакта

В некоторых случаях оператор мобильной связи заранее указывает область памяти, в которой будут сохраняться новые контакты. Чтобы изменить область памяти, в которой сохраняются контакты, в режиме меню выберите пункт **Контакты** → <**Опции**> → **Настройки** → **Сохранять контакты** → область памяти.

1. В режиме ожидания введите номер телефона и нажмите программную клавишу <**Опции**>.
2. Выберите пункт **Добавить в Контакты** → **Создать контакт** → область памяти (при необходимости).
3. При необходимости выберите тип номера.
4. Введите сведения о контакте.
5. Нажмите программную клавишу <**Сохран.**> либо нажмите программную клавишу <**Опции**> и выберите пункт **Сохранить**, чтобы сохранить контакт.

Отправка и просмотр сообщений

Отправка SMS- или MMS-сообщения

1. В режиме меню выберите пункт **Сообщ.** → **Создать**.
2. Введите номер абонента и перейдите в поле ниже.
3. Введите текст сообщения. ► *см. раздел «Ввод текста»*
   Чтобы отправить SMS-сообщение, перейдите к шагу 5.
   Чтобы вложить файл мультимедиа, перейдите к шагу 4.
4. Нажмите программную клавишу <**Опции**> → **Добавить медиа** и выберите элемент.
5. Нажмите клавишу подтверждения, чтобы отправить сообщение.

Просмотр SMS- и MMS-сообщений

1. В режиме меню выберите пункт **Сообщ.** → **Входящие**.
2. Выберите SMS- или MMS-сообщение.

Ложные вызовы

Если нужен предлог для того, чтобы покинуть совещание или прервать нежелательный разговор, можно имитировать входящий вызов.

Чтобы выполнить ложный вызов, необходимо назначить для него горячую клавишу. В режиме меню выберите пункт **Настр-ки** → **Телефон** → **Горячие клавиши** и выберите клавишу для параметра **Ложный вызов**. Горячие клавиши работают только в том случае, если отключен настраиваемый начальный экран.

Выполнение ложного вызова

- В режиме ожидания нажмите и удерживайте горячую клавишу.
- Убедитесь, что корпус телефона закрыт, а клавиатура заблокирована, и нажмите горячую клавишу четыре раза.

Включение функции оповещения о смене SIM-карты

При обнаружении новой SIM-карты функция оповещения о смене SIM-карты автоматически отправляет контактный номер двум получателям. Благодаря этой функции можно обнаружить и вернуть утерянный телефон. Чтобы включить функцию оповещения о смене SIM-карты, выполните следующие действия.

1. В режиме меню выберите пункт **Настр-ки** → **Безопасность** → **Оповещение о смене SIM**.
2. Введите пароль и нажмите программную клавишу <**OK**>.

При первом использовании функции **Оповещение о смене SIM** вам будет предложено создать и подтвердить пароль.

3. Чтобы включить функцию оповещения о смене SIM-карты, нажмите клавишу подтверждения.
4. Прокрутите изображение ниже и нажмите клавишу подтверждения, чтобы открыть список получателей.
5. Выберите пункт <**Опции**> → **Контакты**, чтобы открыть список контактов.
6. Выберите контакт.
7. При необходимости выберите номер.
8. После завершения нажмите программную клавишу <**Выбор**>.
9. Нажмите клавишу подтверждения, чтобы сохранить получателей.
10. Перейдите в поле ниже и введите имя отправителя.
11. Нажмите программные клавиши <**Сохран.**> → <**Прин.**>.

Активация и отправка экстренного сообщения

В чрезвычайной ситуации можно отправить друзьям или родственникам экстренное сообщение с просьбой о помощи.

Включение функции отправки экстренных сообщений

1. В режиме меню выберите пункт **Сообщ.** → **Настройки** → **SOS сообщения** → **Параметры отправки**.
2. Нажмите клавишу подтверждения, чтобы включить функцию отправки экстренных сообщений.
3. Прокрутите изображение ниже и нажмите клавишу подтверждения, чтобы открыть список получателей.
4. Выберите пункт <**Опции**> → **Поиск**, чтобы открыть список контактов.
5. Выберите контакт.
6. При необходимости выберите номер.
7. После завершения нажмите клавишу подтверждения, чтобы сохранить получателей.
8. Перейдите ниже и выберите, сколько раз будет отправляться экстренное сообщение.
9. Нажмите программные клавиши <**Назад**> → <**Да**>.

Отправка экстренного сообщения

1. Убедитесь, что телефон закрыт, а клавиатура заблокирована, и нажмите четыре раза подряд клавишу [▲/▼], чтобы отправить экстренное сообщение на заданные номера.
   Телефон переключится в экстренный режим, и экстренное сообщение будет отправлено.
2. Для выхода из экстренного режима нажмите клавишу [ ].

Камера

Создание фотоснимков

1. В режиме ожидания нажмите и удерживайте клавишу [ ] для включения камеры.
2. Поверните телефон против часовой стрелки, чтобы дисплей находился в альбомной ориентации.
3. Направьте объектив камеры на объект съемки и отрегулируйте изображение.
4. Чтобы сделать снимок, нажмите клавишу подтверждения или клавишу [ ]. Снимок будет сохранен автоматически.

Просмотр фотоснимков

В режиме меню выберите пункт **файлы** → **Картинки** → файл фотоснимка.

Запись видео

1. В режиме ожидания нажмите и удерживайте клавишу [ ] для включения камеры.
2. Поверните телефон против часовой стрелки, чтобы дисплей находился в альбомной ориентации.
3. Нажмите [**1**] для переключения в режим записи видео.
4. Направьте объектив камеры на объект съемки и отрегулируйте изображение.
5. Чтобы начать запись, нажмите клавишу подтверждения или клавишу [ ].
6. Чтобы остановить запись, нажмите программную клавишу < ■ > или клавишу [ ]. Видеозапись будет сохранена автоматически.

Просмотр видео

В режиме меню выберите пункт **файлы** → **Видео** → файл видеозаписи.

Прослушивание музыки

1. В режиме меню выберите пункт **Музыка** → **Библиотека**.
2. Выберите музыкальную категорию → музыкальный файл.
3. Для управления воспроизведением используются следующие клавиши.

Клавиша	Назначение
Клавиша подтверждения	Приостановка или возобновление воспроизведения
▲/▼	Регулировка громкости звука
Клавиша навигации	• Влево: воспроизведение сначала; переход к предыдущему файлу (в течение 2 секунд); прокрутка назад (нажмите и удерживайте) • Вправо: переход к следующему файлу; прокрутка вперед (нажмите и удерживайте) • Вверх: просмотр списка воспроизведения • Вниз: выбор другого значения для функции повтора воспроизведения

SAMSUNG ELECTRONICS

Заявление о соответствии (R&TTE)

Компания, **Samsung Electronics**

подтверждает, что данный

мобильный телефон стандарта GSM — GT-S3550,

к которому относится настоящая декларация, соответствует указанным ниже стандартам и нормативным документам.

БЕЗОПАСНОСТЬ	EN 60950-1 : 2006+A11:2009 EN 50332-1 : 2000
ЭМС	EN 301 489- 01 V1.8.1 (04-2008) EN 301 489- 07 V1.3.1 (11-2005) EN 301 489- 17 V2.1.1 (05-2009)
SAR	EN 50360 : 2001 EN 62209- 1 : 2006
Сеть	EN 301 511 V9.0.2 (03-2003) EN 300 328 V1.7.1 (10-2006)

Настоящим декларируется, что [были проведены все существенные радиотехнические тесты и что] указанное выше изделие соответствует принципиальным требованиям директивы 1999/5/EC.

Процедура подтверждения соответствия, упомянутая в статье 10 и подробно описанная в Приложении [IV] директивы 1999/5/ EC, проводилась с привлечением следующих организаций:

BABT, Forsyth House,
Churchfield Road,
Walton-on-Thames,
Surrey, KT12 2TD, UK*
Идентификационный знак: 0168

CE0168

Техническая документация хранится в

Samsung Electronics QA Lab.

и предоставляется по запросу.
(Представитель в ЕС)

Samsung Electronics Euro QA Lab.
Blackbushe Business Park, Saxony Way,
Yateley, Hampshire, GU46 6GG, UK (Великобритания)*

2010.11.16 — Joong-Hoon Choi, Менеджер

(место и дата выпуска) — (фамилия и подпись уполномоченного лица)

* Данный адрес не является адресом сервисного центра Samsung. Адреса и номера телефонов сервисного центра Samsung см. в гарантийной карточке или обращайтесь по месту приобретения изделия.