SAMSUNG

GT-E1050

Мобильный телефон
Руководство пользователя.

- Некоторая информация, приведенная в настоящем руководстве, может не соответствовать Вашему телефону, поскольку зависит от установленного программного обеспечения и/или Вашего оператора сотовой связи. Дизайн, спецификации и другие данные могут изменяться без предварительного уведомления.
- Услуги третьих лиц могут быть прекращены или приостановлены в любое время, и компания Samsung не дает никаких разъяснений или гарантий, что любое содержимое или услуга будут доступны в любой период времени.
- Данный продукт включает ПО с открытым исходным кодом или ПО, распространяемое бесплатно.Точные сведения об используемых лицензиях и другая правовая информация содержится на веб-сайте opensource.samsung.com.

www.samsungmobile.com

Printed in Korea
GH68-32594A
Russian. 01/2011. Rev. 1.1

Меры предосторожности

Следующая информация позволит избежать травм, а также повреждений вашего телефона.

Предупреждение. Предотвращение поражения электрическим током, возгорания или взрыва

Не используйте поврежденные сетевые шнуры или штепсельные вилки, а также непрочно закрепленные на стене розетки

Запрещается трогать вилку влажными руками, а также отключать телефон, вытягивая вилку за шнур

Избегайте перегибания и повреждения сетевого шнура

Запрещается использовать телефон во время зарядки и трогать его влажными руками

Защищайте зарядное устройство и аккумулятор от короткого замыкания

Не роняйте телефон или аккумулятор и избегайте силового воздействия на него

Запрещается заряжать телефон с помощью зарядных устройств, не одобренных производителем

Не используйте устройство во время гроз
Ваше устройство может работать неисправно, и риск поражения электрическим током увеличивается.

Запрещается использовать поврежденные или протекающие литий-ионные аккумуляторы
Сведения о безопасной утилизации литий-ионных аккумуляторов можно получить в ближайшем специализированном сервисном центре.

Осторожно обращайтесь с аккумуляторами и зарядными устройствами, соблюдайте правила их утилизации
- Используйте только рекомендованные компанией Samsung аккумуляторы и зарядные устройства. Несовместимые аккумуляторы и зарядные устройства могут привести к серьезным травмам и повреждению вашего телефона.
- Ни в коем случае не сжигайте аккумуляторы или телефон для утилизации. Соблюдайте все местные правила утилизации использованных аккумуляторов и устройств.
- Не помещайте аккумуляторы или телефон на поверхность или внутрь нагревательных приборов, таких как микроволновые печи, кухонные плиты или радиаторы. При сильном нагревании аккумулятор может взорваться.
- Никогда не разбивайте и не прокалывайте аккумуляторы. Не подвергайте аккумулятор высокому внешнему давлению, которое может привести к внутреннему короткому замыканию или перегреву.

Берегите телефон, аккумуляторы и зарядные устройства от повреждений
- Берегите телефон и аккумулятор от воздействия экстремальных температур.
- Слишком высокие или слишком низкие температуры могут привести кповреждениям телефона, а также оказать негативное влияние на емкость и срок службы аккумулятора.
- Не допускайте соприкосновения аккумуляторов с металлическими предметами, так как это может создать контакт между полюсами аккумулятора и привести к его временному или необратимому повреждению.
- Не используйте поврежденные зарядные устройства или аккумуляторы.

Осторожно! Соблюдайте все предостережения об опасности и правила при использовании телефона в тех местах, где это запрещено

Выключайте телефон, если запрещается его использовать
Ознакомьтесь со всеми предписаниями, ограничивающими использование телефона в определенных местах.

Запрещается использовать телефон рядом с электронными приборами
Большинство электронных приборов излучают радиочастотные сигналы. Телефон может создать помехи в их работе.

По этой же причине запрещается использовать телефон рядом с кардиостимулятором
- Держите включенный телефон на расстоянии не менее 15 см от кардиостимулятора.
- Данную дистанцию следует соблюдать неукоснительно.
- Чтобы снизить воздействие телефона на кардиостимулятор, прикладывайте телефон к правому уху, если кардиостимулятор установлен на левой стороне грудной клетки, и наоборот.

Во избежание помех в работе медицинских приборов запрещается использовать телефон в больницах
Если вы используете какие-либо медицинские приборы, обратитесь к их производителю, чтобы убедиться, что эти приборы не излучают радиочастотных сигналов.

Если вы используете слуховой аппарат, обратитесь к его производителю за сведениями о взаимодействии с телефоном
Включенный телефон может создавать помехи в работе некоторых слуховых аппаратов. Чтобы не вызвать повреждений вашего слухового аппарата, обратитесь к его производителю.

Выключайте телефон в потенциально взрывоопасной среде
- В потенциально взрывоопасной среде следует выключить телефон, не извлекая аккумулятора.
- В потенциально взрывоопасной среде строго соблюдайте все указания, инструкции и предупреждающие.
- Не пользуйтесь телефоном на автозаправочных станциях (станциях техобслуживания), а также вблизи емкостей с топливом или химическими веществами.
- Не храните и не перевозите горючие жидкости, газы или взрывчатые вещества вместе с телефоном, его компонентами или принадлежностями.

Выключайте телефон на борту самолета
Телефон может создать помехи в работе электронного навигационного оборудования самолета.

Из-за излучаемых радиосигналов телефон может создать помехи в работе электронного оборудования моторных средств передвижения
Также из-за излучаемых радиосигналов телефон может создать помехи в работе электронного оборудования автомобиля.

Соблюдайте все предостережения и правила использования мобильных телефонов во время управления автомобилем

Никогда не говорите по телефону во время управления автомобилем, если это запрещено законом. В целях вашей безопасности и безопасности окружающих будьте осмотрительны и следуйте данным рекомендациям.
- Пользуйтесь устройством громкой связи.
- Пользуйтесь такими функциями телефона, как быстрый набор и повторный набор номера. Они ускорят выполнение вызова или прием звонка.
- Расположите телефон в легкодоступном месте. Предусмотрите, чтобы телефоном можно было пользоваться, не отрывая глаз от дороги. Входящий вызов, который поступил в неудобное время, может принять автоответчик.
- Сообщите своему собеседнику, что вы за рулем. В случае интенсивного движения или плохих погодных условий отложите разговор. Дождь, мокрый снег, снег, гололед и интенсивное движение могут привести к несчастному случаю.
- Не делайте записей и не просматривайте список телефонных номеров во время движения. Просмотр списка дел или записей в телефонной книге отвлекают внимание водителя от его основной обязанности — безопасного управления автомобилем.
- Набирайте номер на ощупь, не отвлекаясь от управления автомобилем. Рекомендуется набирать номер во время остановки или перед началом движения. Старайтесь делать вызовы, когда автомобиль не движется. При необходимости исходящего вызова во время движения наберите только несколько цифр, посмотрите на дорогу и в зеркала и лишь после этого продолжайте набор номера.
- Не ведите важных или эмоциональных разговоров, которые могут отвлечь от обстановки на дороге. Сообщите своим собеседникам, что вы за рулем, и отложите разговор, который может отвлечь внимание от ситуации на дороге.
- Пользуйтесь телефоном для вызова службы экстренной помощи. В случае пожара, дорожно-транспортного происшествия или ситуации, угрожающей здоровью, наберите номер местной службы экстренной помощи.
- В случае угрозы для жизни других людей воспользуйтесь телефоном для вызова службы экстренной помощи. Если вы стали свидетелем дорожно-транспортного происшествия, преступления или других происшествий, угрожающих жизни людей, позвоните в службу экстренной помощи.
- При необходимости звоните в дорожно-транспортную службу или в специализированную службу технической помощи. Если вы увидели сломанный автомобиль, не представляющий серьезной опасности, поврежденный дорожный знак, незначительное транспортное происшествие, в котором никто из людей не пострадал, или украденный автомобиль, позвоните в дорожно-транспортную службу или в специализированную службу технической помощи.

Правильный уход за телефоном и его использование

Избегайте попадания влаги на телефон
- Влажность и жидкость любого типа могут повредить части или электросхемы телефона.
- При намокании телефона извлеките из него аккумулятор, не включая телефон. Протрите телефон полотенцем и отнесите его в сервисный центр.
- В случае попадания воды внутрь телефона индикатор влаги меняет цвет. Попадание влаги влечет за собой прекращение действия гарантии производителя.

Не используйте и не храните телефон в запыленных или загрязненных местах
Пыль может привести к сбою в работе телефона.

Не кладите телефон на наклонные поверхности
При падении телефон может повредиться.

Не храните телефон при повышенной или пониженной температуре. Используйте телефон при температуре от –20 °C до 50 °C
- Оставленный в салоне автомобиля телефон способен взорваться, поскольку температура в салоне может достигать 80 °C.
- Нельзя подвергать телефон продолжительному воздействию прямых солнечных лучей (например, класть его на приборную панель автомобиля).
- Храните аккумулятор при температуре от 0 °C до 40 °C.

Избегайте соприкосновения телефона с металлическими предметами, такими как цепочки, монеты или ключи
- В противном случае это может привести к деформации или сбоям в работе телефона.
- Соприкосновение контактов аккумулятора с металлическими предметами может привести к возгоранию.

Не храните телефон рядом с источниками магнитного поля
- Воздействие магнитных полей может привести к сбоям в работе телефона или разрядке аккумулятора.
- Также воздействие магнитных полей может привести к повреждению карт с магнитной полосой, например кредитных и телефонных карт, банковских книжек и посадочных талонов.
- Не используйте кейсы и аксессуары с магнитными замками и берегите телефон от длительного воздействия магнитных полей.

Не храните телефон рядом с обогревателями, микроволновыми печами, нагревающимся кухонным оборудованием или в контейнерах с высоким давлением
- Аккумулятор может дать течь.
- Телефон может перегреться и вызвать возгорание.

Не роняйте телефон и избегайте силового воздействия на него
- Дисплей телефона может быть поврежден.
- При изгибании или деформации корпус телефона может быть поврежден, а электросхемы могут работать со сбоями.

Не используйте вспышку слишком близко от глаз людей и животных
Это может привести к временной потере зрения или повреждениям глаз.

Обеспечение максимального срока службы аккумулятора и зарядного устройства
- Не заряжайте аккумулятор дольше недели, поскольку перезарядка может сократить срок его службы.
- Со временем неиспользуемые аккумуляторы разряжаются, поэтому перед использованием их необходимо подзарядить.
- Если зарядное устройство не используется, отключайте его от сети.
- Аккумуляторы следует использовать только по их прямому назначению.

Используйте только одобренные производителем аккумуляторы, зарядные устройства, принадлежности и компоненты
- Использование универсальных аккумуляторов и зарядных устройств может сократить срок службы телефона и привести к сбоям в его работе.
- Компания Samsung не несет ответственности за безопасность пользователей, которые используют принадлежности и компоненты, не одобренные компанией Samsung.

Не кусайте и не лижите телефон или аккумулятор
- Это может привести к повреждению или взрыву телефона
- Если телефоном пользуются дети, убедитесь, что они делают это правильно.

Во время разговора по телефону соблюдайте следующие инструкции.
- Держите телефон вертикально, как трубку стационарного телефона.
- Говорите прямо в микрофон телефона.
- Избегайте прикосновений к внутренней антенне устройства. Прикосновение к антенне может снизить уровень сигнала или вызвать передачу более интенсивного радиосигнала, чем нужно.

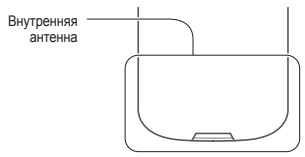

- Не сжимайте телефон в руке, нажимайте клавиши слегка, используйте специальные возможности для уменьшения числа нажатий на кнопки (например, шаблоны или упрощенный набор текста), регулярно делайте перерывы.

Берегите слух

- Длительное воздействие звука при очень высокой громкости может привести к нарушениям слуха.
- Во время вождения звук высокой громкости может отвлечь ваше внимание и привести к аварии.
- Каждый раз перед подключением наушников уменьшайте уровень громкости. Устанавливайте минимальный уровень громкости, при котором вы можете поддерживать разговор или слушать музыку.

Соблюдайте осторожность, разговаривая по телефону при ходьбе или в движении
Во избежание травм всегда оценивайте окружающую обстановку.

Не носите телефон в заднем кармане брюк или на поясе
Падение на телефон может привести к травме или повреждению устройства.

Не пытайтесь самостоятельно разбирать, ремонтировать и модифицировать телефон
- Любые изменения в его конструкции влекут за собой прекращение действия гарантии производителя. При нарушении нормальной работы телефона обратитесь в сервисный центр Samsung.
- Не разбирайте аккумулятор и не протыкайте его острыми предметами, это может привести к взрыву или возгоранию.

Не перекрашивайте устройство и не приклеивайте к нему наклейки
Краска и наклейки могут препятствовать нормальной работе подвижных частей устройства. Если у вас возникла аллергическая реакция на краску или металл, например кожный зуд, экзема или припухлость, следует немедленно прекратить использование устройства и обратиться к врачу.

При очистке телефона соблюдайте следующие инструкции.
- Протирайте телефон и зарядное устройство полотенцем или прорезиненной губкой.
- Протирайте контакты аккумулятора ватным тампоном или полотенцем.
- Не используйте химикаты или моющие средства.

Не используйте телефон, если его дисплей поврежден или разбит.
Разбитое стекло или акриловая краска могут стать причиной травм рук и лица. Отнесите телефон в сервисный центр Samsung для ремонта.

Используйте телефон только по прямому назначению

Соблюдайте нормы этикета при использовании телефона в общественных местах

Не позволяйте детям пользоваться телефоном
Телефон — не игрушка. Дети могут поранить себя или окружающих, повредить сам телефон или нечаянно выполнить нежелательные вызовы.

Аккуратно устанавливайте мобильные устройства и оборудование
- Убедитесь, что мобильные устройства или оборудование, установленные в автомобиле, надежно закреплены.
- Не помещайте телефон и его аксессуары в зоне раскрытия подушки безопасности или рядом с ней. Неправильная установка оборудования для беспроводной связи может привести к серьезным травмам в случае срабатывания воздушной подушки.

Доверяйте ремонт телефона только квалифицированным специалистам
Неквалифицированный ремонт может привести к поломке аппарата и прекращению действия гарантии.

Аккуратно обращайтесь с SIM-картами и картами памяти
- Не извлекайте карту при передаче и получении данных, это может привести к потере данных и/или повреждению карты или устройства.
- Предохраняйте карту от сильных ударов, статического электричества и электрических помех от других устройств.
- Не прикасайтесь к золотистым контактам карт памяти пальцами и металлическими предметами. Загрязненную карту протирайте мягкой тканью.

Доступ к службам экстренной помощи
В некоторых зонах и обстоятельствах невозможно совершить экстренные вызовы. В случае отъезда в отдаленные или необслуживаемые районы предусмотрите другой способ связи со службами экстренной помощи.

Всегда создавайте резервные копии важных данных.
Компания Samsung не несет ответственности за утерю данных.

Запрет на распространение материала, защищенного авторскими правами
Распространение записей, которые содержат материал, защищенный авторскими правами, без разрешения соответствующих владельцев запрещено. Это является нарушением закона об авторских правах. Производитель не несет ответственности за любое незаконное использование материала, защищенного авторскими правами.

Информация о сертификации удельного коэффициента поглощения (SAR)

Устройство изготовлено с учетом предельно допустимых уровней облучения радиочастотной (РЧ) энергией, рекомендованных Советом ЕС. Данные стандарты запрещают продажу мобильных устройств, уровень излучения которых (называемый удельным коэффициентом поглощения SAR) превышает 2 Вт на килограмм.
Максимальное значение коэффициента SAR для данной модели телефона — 0.789 ватт на килограмм. При обычном использовании значение SAR гораздо меньше, поскольку устройство использует только радиочастотную энергию, необходимую для передачи сигнала на ближайшую базовую станцию. Благодаря автоматическому снижению уровня облучения устройство сокращает общее количество выделяемой радиочастотной энергии.
Декларация о соответствии нормам ЕС на задней обложке данного руководства пользователя свидетельствует о соответствии директиве Европейского Союза по радиооборудованию и телекоммуникационному терминальному оборудованию (European Radio & Terminal Telecommunications Equipment (R&TTE). Для получения дополнительных сведений о SAR и стандартах ЕС посетите веб-сайт Samsung.

Правильная утилизация изделия

(Использованное электрическое и электронное оборудование)

(Действует в ЕС и других странах Европы с системой раздельного сбора отходов)
Наличие данного значка показывает, что изделие и его электронные аксессуары (например зарядное устройство, гарнитура, кабель USB) по окончании их срока службы нельзя утилизировать вместе с бытовыми отходами.
Во избежание нанесения вреда окружающей среде и здоровью людей при неконтролируемой утилизации, а также для обеспечения возможности их переработки для повторного использования утилизируйте изделие и его электронные аксессуары отдельно от прочих отходов.
Сведения о месте и способе утилизации изделия в соответствии с нормами природоохраны можно получить у продавца или в соответствующей государственной организации.
Бизнес-пользователи должны обратиться к поставщику и ознакомиться с условиями договора покупки. Запрещается утилизировать изделие и его электронные аксессуары вместе с другими производственными отходами.

Правильная утилизация аккумуляторов для этого продукта

(для стран ЕС и других европейских стран, использующих отдельные системы возврата аккумуляторов)
Такая маркировка на аккумуляторе, руководстве или упаковке указывает на то, что аккумуляторы, используемые в данном продукте, не должны выбрасываться вместе с другими бытовыми отходами по окончании срока службы.
Химические символы Hg, Cd или Pb означают то, что аккумулятор содержит ртуть, кадмий или свинец в количествах, превышающих контрольный уровень в Директиве ЕС 2006/66. Если аккумуляторы утилизированы неправильно, эти вещества могут нанести вред здоровью людей или окружающей среде.
Для защиты природных ресурсов и с целью повторного использования ценных материалов отделяйте аккумуляторы от остального мусора и сдавайте их на переработку через местную систему бесплатного обмена аккумуляторов.

CE0168

ИНФОРМАЦИЯ О СЕРТИФИКАЦИИ ПРОДУКЦИИ

Абонентская радиостанция носимая (мобильный телефон)
GT-E1050
предназначена для работы в сетях подвижной радиотелефонной связи стандартов
GSM 900/1800

Размеры (В/Ш/Г):
107.5 x 45.4 x 13.4 мм
Вес:
75 г.
1 Аккумулятор*:
Стандартный, Li-Ion, 800 mAh
до 440 часов в режиме ожидания
до 11 часов в режиме разговора

Срок службы товара: 3 года

Краткие характеристики:
- 2 рабочих диапазона (GSM900/1800)
- Графический CSTN-дисплей 65т. цветов (128x128 пикселей)
- SMS
- Оповещение о смене SIM

*время работы аккумулятора зависит от конфигурации сотовой сети, расстояния до базовой станции, типа SIM-карты, рельефа местности и т.п.

ДЕКЛАРАЦИЯ О СООТВЕТСТВИИ
Абонентская радиостанция носимая стандарта **GSM 900/1800**
GT-E1050 производства фирмы **Samsung Electronics Co., Ltd.**
соответствует
"Правилам применения абонентских станций (абонентских радиостанций) сетей подвижной радиотелефонной связи стандарта GSM 900/1800"

Дата принятия декларации:	8 Ноября 2010
Декларация действительна до:	8 Ноября 2013
Федеральное агенство связи РФ	
Регистрационный номер:	ДМТ-3728 от 13.11.2010

СЕРТИФИКАТ СООТВЕТСТВИЯ
Абонентская радиостанция носимая стандарта GSM 900/1800
GT-E1050 производства фирмы **Samsung Electronics Co., Ltd.**
сертифицирована органом по сертификации
"АЛЬТТЕСТ"

Сертификат соответствия:	РОСС KR.AB57.H00703
Сертификат соответствия выдан:	2010-07-26
Сертификат соответствия действителен до:	2013-07-25
Абонентские радиостанции носимые типа **GT-E1050** соответствуют требованиям нормативных документов:	ГОСТ Р 51318.22-99 ГОСТ Р 51318.24-99

Система сертификации ГОСТ Р
ГОССТАНДАРТ РОССИИ

AB57

Импортер:

ООО «Самсунг Электроникс Рус Компани» **125009 Россия, Москва, Бол. Гнездниковский пер., д.1, стр. 2**

Изготовитель:

Samsung Electronics Co.Ltd.	**Самсунг Электроникс Ко. Лтд.**

Адрес изготовителя:

416, Maetan-3dong, Yeongtong-gu Suwon, Gyeonggi-do, 443-742, Korea	**416, Маэтан 3-Донг, Ёнгтонг-Гу, Сувон, Гьенгги-До, Республика Корея**
Samsung Main Building 250, 2-Ka, Taepyung-Ro Chung-Ku, 100-742, Seoul, Korea	**Самсунг Мэйн Билдинг, 250, 2-Га, Тэпенг-Ро, Чунг-Ку, 100-742, Сеул, Республика Корея**

Адреса заводов:

"Самсунг Электроникс Ко., Лтд", 94-1, Имсо-Донг, Гуми-Сити, Кунг-Бак, 730-350, Республика Корея
"Тянжин Самсунг Телеком Технолоджи Ко., Лтд", Вейву Роад, Микроэлектроникс Индастриал Парк ТЕДА, Ксиавин Дистрикт Тянжин 300385, Китай
"Самсунг Электроникс Хуижоу Ко., Лтд.", Ченжианг таун, Хуижоу, провинция Гуангдонг, Китай
"Самсунг Электроникс Вьетнам Ко., Лтд.", Промышленный парк Йенфонг Ай, Йентранг Комьюн, округ Йенфонг, провинция Бэкнинх, Вьетнам

Внешний вид телефона

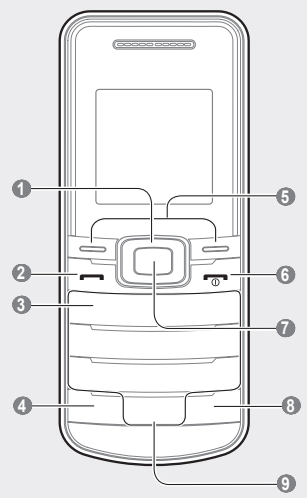

1 **4-х позиционная клавиша навигации**
В режиме ожидания — доступ к функциям, выбранным пользователем (предустановленные функции зависят от поставщика услуг мобильной связи), включение режима фонарика (долгое нажатие вверх) и выполнение ложного вызова (долгое нажатие вниз); в режиме меню — переход между пунктами меню
► *Включение режима фонарика*
► *Выполнение ложных вызовов*

2 **Клавиша вызова**
Вызов или ответ на вызов; в режиме ожидания — извлечение из памяти номеров последних исходящих, пропущенных или входящих вызовов; отправка экстренного сообщения
► *Активация и отправка экстренного сообщения*

3 **Клавиша голосовой почты**
В режиме ожидания — доступ к голосовой почте (нажмите и удерживайте)

4 **Клавиша блокировки**
В режиме ожидания — блокировка клавиатуры и снятие блокировки (нажмите и удерживайте)

5 **Программные клавиши**
Выполнение действий, указанных в нижней строке дисплея

6 **Клавиша питания и завершения вызова**
Включение и выключение телефона (нажмите и удерживайте); завершение вызова; в режиме меню — отмена ввода и возврат в режим ожидания

7 **Клавиша подтверждения**
В режиме ожидания — доступ в меню. В режиме меню — выбор выбранного пункта или подтверждение ввода.

8 **Клавиша профиля «Без звука»**
В режиме ожидания — включение и выключение профиля «Без звука» (нажмите и удерживайте)

9 **Алфавитно-цифровые клавиши**

В верхней части дисплея могут отображаться перечисленные ниже индикаторы состояния.

Значок	Описание
	Уровень сигнала сети
	Выполняется вызов
	Включена переадресация вызовов
	Включен режим экстренных сообщений
	Роуминг (за пределами зоны обслуживания домашней сети)
	Включен будильник
	Новое SMS-сообщение
	Активен профиль «Обычный»
	Активен профиль «Без звука»
	Уровень заряда аккумуляторной батареи

Установка SIM-карты и аккумуляторной батареи

1. Снимите крышку отсека аккумуляторной батареи и вставьте SIM-карту.

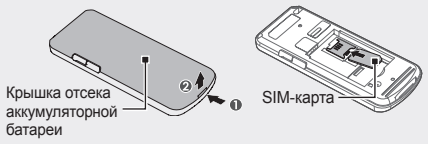

2. Вставьте батарею и установите крышку на место.

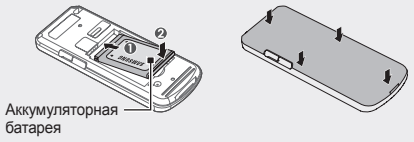

Зарядка аккумуляторной батареи

1. Подключите к телефону прилагаемое зарядное устройство.
2. После завершения зарядки отсоедините зарядное устройство

Не извлекайте аккумуляторную батарею, пока не отсоединено зарядное устройство: это может повредить телефон.

Обозначения, используемые в данном руководстве

	Примечание: примечания, советы или дополнительные сведения
→	**Последовательность действий**: порядок параметров или пунктов меню, которые следует выбрать для выполнения какого-либо действия: например, текст «В режиме меню выберите пункт **Сообщения** → **Создать сообщение**» означает, что нужно выбрать пункт **Сообщения**, а затем — пункт **Создать сообщение**
[ ]	**Квадратные скобки**: клавиши телефона: например, [ ] означает клавишу питания и выхода из меню
< >	**Угловые скобки**: программные клавиши для выполнения действий, указанных в нижней строке дисплея: например, <**OK**> обозначает программную клавишу **OK**

Включение и выключение телефона

Чтобы включить телефон, выполните следующие действия.

1. Нажмите и удерживайте клавишу [ ].
2. Введите PIN-код и нажмите программную клавишу <**OK**> (при необходимости).

Для выключения телефона выполните шаг 1.

Работа с меню

Для перехода в режим меню и работы с меню телефона выполните следующие действия.

1. Чтобы перейти в режим меню, в режиме ожидания нажмите программную клавишу <**Меню**>.

В некоторых регионах и при пользовании услугами некоторых операторов мобильной связи для перехода в режим меню может потребоваться нажать клавишу подтверждения.

2. Для перехода между параметрами или пунктами меню используйте клавишу навигации.
3. Для подтверждения выбора параметра нажмите программную клавишу <**Выбор**>, <**OK**> или клавишу подтверждения.
4. Чтобы подняться на один уровень, нажмите программную клавишу <**Назад**>; для возврата в режим ожидания нажмите клавишу [ ].

- Если для доступа к меню необходимо ввести код PIN2, укажите код PIN2, записанный на SIM-карте. Более подробную информацию можно получить у поставщика услуг мобильной связи.
- Компания Samsung не несет ответственности за утерю пароля или конфиденциальной информации и иной ущерб, вызванный незаконным использованием ПО.

Выполнение вызова

1. В режиме ожидания введите код зоны и номер телефона.
2. Нажмите клавишу [ ] чтобы набрать номер.
3. Для завершения вызова нажмите клавишу [ ].

При использовании гарнитуры с одним наушником звук может быть практически не слышен. В этом случае следует использовать стереогарнитуру.

Набор номера одного из последних вызовов

1. В режиме ожидания нажмите клавишу [ ].
2. Выберите тип вызова с помощью клавиш влево или вправо.
3. Выберите номер или имя, нажимая клавишу навигации вверх или вниз.
4. Для просмотра сведений о вызове нажмите клавишу подтверждения, для набора номера — клавишу [ ].

Ответ на вызов

1. Чтобы принять входящий вызов, нажмите клавишу [ ].
2. Для завершения вызова нажмите клавишу [ ].

Регулировка громкости звука

Регулировка громкости звонка

1. В режиме меню выберите пункт **Настройки** → **Профили**.
2. Выберите используемый профиль.

Если активен профиль «Без звука», регулировка громкости звонка не поддерживается.

3. Нажмите программную клавишу <**Опции**> → **Изменить**.
4. Выберите пункт **Громкость**, а затем — **Сигнал вызова**.
5. Настройте уровень громкости с помощью клавиш влево или вправо.

Нажмите программную клавишу <**Сохранить**>.

Регулировка громкости во время разговора

Для изменения громкости динамика телефона во время вызова нажимайте клавишу навигации вверх или вниз.

В шумной обстановке при использовании громкой связи собеседника может быть плохо слышно. В этом случае рекомендуется разговаривать в обычном режиме.

Смена мелодии звонка

1. В режиме меню выберите пункт **Настройки** → **Профили**.
2. Выберите используемый профиль.

Во время использования профилей «Без звука» и «Автономный» сменить мелодию вызова невозможно.

3. Нажмите программную клавишу <**Опции**> → **Изменить**.
4. Выберите пункт **Мелодия звонка**.
5. Выберите мелодию.

Чтобы сменить мелодию в другом профиле, выберите его из списка.

Использование панели ссылок

Панель ссылок можно использовать для быстрого доступа к наиболее часто используемым пунктам меню.

Чтобы выбрать другие меню для отображения на панели ссылок, выполните следующие действия

1. В режиме меню выберите пункт **Настройки** → **Дисплей** → **Панель ссылок**.
2. Выберите пункт <**Опции**> → **Изменить**.
3. Выберите часто используемые меню.
4. Если необходимо перейти к вложенным меню, выберите пункт <**Опции**> → **Открыть**.
5. Нажмите программную клавишу <**Сохрани.**> либо нажмите программную клавишу <**Опции**> → и выберите пункт **Сохранить**.

Чтобы перейти к меню на панели ссылок, выполните следующие действия

В режиме ожидания с помощью клавиш влево или вправо выберите нужное меню и нажмите клавишу подтверждения.

Если активирована панель ссылок, то горячие клавиши назначенные на клавишу Навигации не активны

Ввод текста

Изменение режима ввода текста

- Для переключения между режимами T9 и АБВ нажмите и удерживайте клавишу [#]. В некоторых регионах имеется режим ввода на соответствующем языке.
- Для переключения регистра или перехода в режим ввода цифр нажмите клавишу [#].
- Для переключения в режим ввода символов нажмите и удерживайте клавишу [*].
- Нажмите и удерживайте [*], чтобы выбрать способ ввода или изменить язык ввода.

Режим T9

1. Нажимая соответствующие алфавитно-цифровые клавиши, введите слово целиком.
2. Если отображается необходимое слово, нажмите клавишу [**0**] для ввода пробела. Если нужное слово не отображается, нажмите клавишу навигации вверх или вниз для выбора другого слова.

Режим АБВ

Нажимайте соответствующую алфавитно-цифровую клавишу, пока нужный символ не появится на экране.

Режим ввода цифр

Цифры вводятся нажатием соответствующих алфавитно-цифровых клавиш.

Режим ввода символов

Символы вводятся нажатием соответствующих алфавитно-цифровых клавиш.

- Для перемещения курсора используйте клавишу навигации.
- Для удаления символов по одному нажимайте программную клавишу <**Стереть**>. Чтобы удалить все символы, нажмите и удерживайте программную клавишу <**Стереть**>.
- Чтобы вставить пробел между символами, нажмите клавишу [**0**].
- Для ввода знаков препинания нажмите клавишу [**1**].

Добавление контакта

По умолчанию контакты будут сохраняться в памяти телефона. Чтобы изменить место сохранения контактов, выберите в режиме меню пункт **Настройки** → **Приложение** → **Контакты** → **Сохранять контакты** → место сохранения контактов.

1. В режиме ожидания введите номер телефона и нажмите программную клавишу <**Опции**>.
2. Выберите пункт **Создать контакт**.
3. Выберите тип номера (при необходимости).
4. Введите сведения о контакте.
5. Нажмите клавишу подтверждения, чтобы сохранить контакт в памяти.

Отправка и просмотр сообщений

Отправка SMS-сообщения

1. В режиме меню выберите пункт **Сообщения** → **Создать сообщение**.
2. Введите номер телефона получателя и перейдите ниже.
3. Введите текст сообщения. ► *Ввод текста*
4. Для отправки сообщения нажмите клавишу подтверждения.

Просмотр SMS-сообщений

1. В режиме меню выберите пункт **Сообщения** → **Входящие**.
2. Выберите SMS-сообщение.

Выполнение ложных вызовов

Чтобы уйти со встречи или прервать нежелательный разговор, можно имитировать входящий вызов.

Чтобы выполнить ложный вызов, выполните следующие действия.

- В режиме ожидания нажмите и удерживайте клавишу навигации вниз.
- Если клавиатура заблокирована, нажмите клавишу навигации вниз четыре раза.

Включение функции оповещения о смене SIM-карты

Функция оповещения о смене SIM-карты помогает найти телефон, если он был украден или кто-то установил в него другую SIM-карту. При попытке использования телефона с другой SIM-картой вашим родственникам или друзьям будет автоматически отправлено настроенное сообщение. Эта функция может быть недоступна, если она не поддерживается поставщиком услуг мобильной связи.

1. В режиме меню выберите пункт **Настройки** → **Безопасность** → **Оповещение о смене SIM**.
2. Введите пароль и нажмите программную клавишу <**OK**>.

При первом обращении к функции оповещения о смене SIM вам будет предложено создать и подтвердить пароль.

3. Перейдите к пункту **Включено** с помощью клавиш влево или вправо.
4. Перейдите ниже и нажмите клавишу подтверждения, чтобы открыть список получателей.
5. Нажмите клавишу подтверждения, чтобы открыть список контактов.
6. Выберите контакт.
7. Выберите номер (при необходимости).
8. Нажмите программную клавишу <**Опции**> → **Сохранить**, чтобы сохранить получателей.
9. Перейдите ниже и введите имя отправителя.
10. Нажмите клавишу подтверждения, а затем — программную клавишу <**Принять**>.

Активация и отправка экстренного сообщения

При необходимости пользователь может отправлять друзьям или родственникам экстренные сообщения с просьбой о помощи.

Активация функции отправки экстренных сообщений

1. В режиме меню выберите пункт **Сообщения** → **Настройки** → **SOS сообщения** → **Параметры отправки**.
2. Перейдите к пункту **Включено** с помощью клавиш влево или вправо.
3. Перейдите ниже и нажмите клавишу подтверждения, чтобы открыть список получателей.
4. Нажмите клавишу подтверждения, чтобы открыть список контактов.
5. Выберите контакт.
6. Выберите номер (при необходимости).
7. По завершении выбора нажмите программную клавишу <**Опции**> → **Сохранить**, чтобы сохранить получателей.
8. Перейдите ниже и укажите, сколько раз будет отправляться экстренное сообщение.
9. Нажмите программную клавишу <**Сохранить**> → <**Да**>.

Отправка экстренного сообщения

1. При заблокированной клавиатуре нажмите клавишу [ ] четыре раза, чтобы отправить экстренное сообщение на указанные ранее номера. Телефон переключится в экстренный режим и отправит заданное экстренное сообщение.
2. Для выхода из экстренного режима нажмите клавишу [ ].

Настройка и использование будильника

Установка нового сигнала

1. В режиме меню выберите пункт **Будильник**.
2. Выберите пустую ячейку сигнала.
3. Задайте параметры сигнала.
4. Нажмите программную клавишу <**Сохранить**> либо выберите пункт <**Опции**> → **Сохранить**.

Выключение сигнала

При срабатывании сигнала выполните указанные ниже действия.

- Чтобы выключить сигнал, для которого не установлен повтор, нажмите программную клавишу <**OK**> или клавишу подтверждения.
- Чтобы выключить сигнал с повтором, нажмите клавишу подтверждения или программную клавишу <**OK**> либо нажмите программную клавишу <**Пауза**>, чтобы выключить сигнал на период повтора.

Отключение сигнала

1. В режиме меню выберите пункт **Будильник**.
2. Выберите сигнал, который требуется удалить.
3. Нажимая клавишу навигации влево или вправо, перейдите к значению **Выключено**.
4. Нажмите программную клавишу <**Сохранить**>.

Если аккумулятор извлечен, сигнал будильник не сработает.

Включение режима фонарика

В режиме фонарика дисплей светится с максимальной яркостью, помогая видеть в неосвещенных местах.

Чтобы включить режим фонарика, в режиме ожидания нажмите клавишу навигации вверх и удерживайте ее.

Чтобы выключить режим фонарика, нажмите программную клавишу <**Назад**>.

SAMSUNG ELECTRONICS

Декларация соответствия (R&TTE)

Компания, **Samsung Electronics**

подтверждает, что данный

мобильный телефон GSM : GT-E1050

к которому относится настоящая декларация, соответствует указанным ниже стандартам и нормативным документам.

Безопасность	EN 60950-1 : 2006+A11:2009
ЭМС	EN 301 489-01 V1.8.1 (04-2008) EN 301 489-07 V1.3.1 (11-2005)
SAR	EN 50360 : 2001 EN 62209-1 : 2006
Сеть	EN 301 511 V9.0.2 (03-2003)

Настоящим декларируется, что [были проведены все существенные радиотехнические тесты и что] указанное выше изделие соответствует принципиальным требованиям директивы 1999/5/EC.

Процедура подтверждения соответствия, упомянутая в статье 10 и подробно описанная в приложении [IV] директивы 1999/5/EC, проводилась с привлечением следующих организаций:

BABT, Forsyth House,
Churchfield Road,
Walton-on-Thames,
Surrey, KT12 2TD, UK*
Идентификационный знак: 0168

CE0168

Техническая документация хранится в:

Samsung Electronics QA Lab.

и предоставляется по запросу.
(Представитель в EU)

Samsung Electronics Euro QA Lab.
Blackbushe Business Park, Saxony Way,
Yateley, Hampshire, GU46 6GG, UK*

2010.11.18 — Joong-Hoon Choi / Lab Manager

(место и дата выпуска) — (фамилия и подпись уполномоченного лица)

* Не является адресом сервисного центра Samsung. Адреса и номера телефонов сервисного центра Samsung можно узнать в гарантийной карточке либо у продавца по месту приобретения телефона.