Мобильный телефон
Explay Brick

Инструкция по эксплуатации

Оглавление

Введение. 4
Комплектация. 4
Глава 1. Инструкции по технике безопасности. 5
Вводные замечания. 5
Сетевые услуги. 6
Использование аксессуаров. 6
Установка SIM-карт и карт памяти. 7
Зарядка аккумулятора. 8
Подключение гарнитуры. 9
Глава 2. Перед использованием. 10
Описание кнопок устройства. 10
Пароль безопасности. 11
Глава 3. Основные функции. 12
Вызовы. 12
Сообщения. 14
Создание сообщения. 14
Входящие. 15
Черновики. 15
Исходящие. 16
Отправленные. 16
Настройки сообщений. 17
Контакты. 17
Музыка. 18
Развлечения. 19
Менеджер файлов. 19
Галерея. 20

Радио. 21
Игры. 21
Инструменты. 21
Калькулятор. 21
Фонарик. 22
Календарь. 22
Будильник. 22
BT Dialer. 22
Настройки. 24
Профили. 24
Телефон. 24
Настройки сети. 25
Безопасность. 25
Подключение. 26
Power Bank. 26
Заводские установки. 27
Устранение неисправностей. 27
Аккумуляторная батарея. 30
Очистка и уход. 32
Условия работы. 34
Электронные устройства. 34
Электронные кардиостимуляторы. 35
Слуховые аппараты. 35
Другое медицинское оборудование. 36
Транспортные средства. 36
Учреждения, где запрещено пользоваться мобильным телефоном. 37
Потенциально взрывоопасная атмосфера. 37
Транспортные средства. 38
Экстренные вызовы. 38

Технические характеристики. 39
Гарантия и обслуживание. 40

Введение.

Благодарим Вас за приобретение мобильного телефона Explay Brick.

Чтобы Вы как можно быстрее овладели всеми его возможностями, мы подготовили полное справочное руководство, знакомящее с режимами работы, настройкой телефона, мерами предосторожности и комплектацией. Перед использованием этого телефона необходимо внимательно прочитать руководство.

Это руководство было тщательно отредактировано и, по нашему мнению, является правильным и заслуживающим доверия. Но если нам все-таки не удалось полностью избежать ошибок и пропусков, мы приносим свои извинения и будем рады Вашим замечаниям и мнениям. Для обновлений версий программного обеспечения, ознакомления с более подробной инструкцией и Ваших замечаний обращайтесь на наш сайт www.explay.ru

Комплектация.

- Мобильный телефон.

- Аккумулятор.
- Инструкция по эксплуатации.
- Гарантийный талон.
- Кабель Micro USB.
- Настольное зарядное устройство.
- Гарнитура.

Сохраните упаковку на случай возможной транспортировки.

Сохраните чек и гарантийный талон.

Глава 1. Инструкции по технике безопасности.

Вводные замечания.
Внимательно прочитайте рекомендации данного раздела.

Пренебрежение этими простыми правилами может стать причиной опасных или противозаконных действий. Более подробное описание приводится в соответствующих разделах данного руководства.

БЕЗОПАСНОСТЬ ВКЛЮЧЕНИЯ – Не включайте аппарат там, где его использование запрещено, а также, если телефон может стать источником помех или опасности.

БЕЗОПАСНОСТЬ ЗА РУЛЕМ ПРЕВЫШЕ ВСЕГО – Не пользуйтесь телефоном во время вождения автомобиля.

ВОДОНЕПРОНИЦАЕМОСТЬ – Телефон не является водонепроницаемым. Избегайте попадания влаги на аппарат.

Сетевые услуги.
Данный мобильный телефон предназначен для использования в сетях сотовой связи GSM 900 и GSM 1800.

Для использования любых сетевых услуг необходимо оформить подписку и получить инструкции по использованию этих услуг у своего оператора связи.

Замечание: Некоторые сети могут не поддерживать отдельные услуги или символьные наборы, характерные для определенного языка.

Использование аксессуаров.
При отключении сетевого шнура от любого устройства следует браться рукой за корпус разъема. Ни в коем случае не тяните за шнур.

Проверьте номер модели сетевого адаптера зарядного устройства и батареи перед их подключением. Для данного телефона выпускается специальный тип зарядного устройства. При необходимости обратитесь к своему поставщику мобильных телефонов.

Установка SIM-карт и карт памяти.

Перед использованием телефона, Вы должны установить в него SIM-карту.

Вся информация, связанная с сетью, настройками соединения и т.д., находится на SIM-карте. Также на ней хранятся SMS сообщения и контакты. Вы можете использовать SIM-карту в любом другом GSM-телефоне.

Во избежание потери или повреждения информации, хранящейся на SIM-карте, пожалуйста, не прикасайтесь к металлической контактной поверхности, и не храните SIM-карту в местах воздействия электромагнитных полей.

- Снимите заднюю крышку устройства, сдвинув ее вниз.

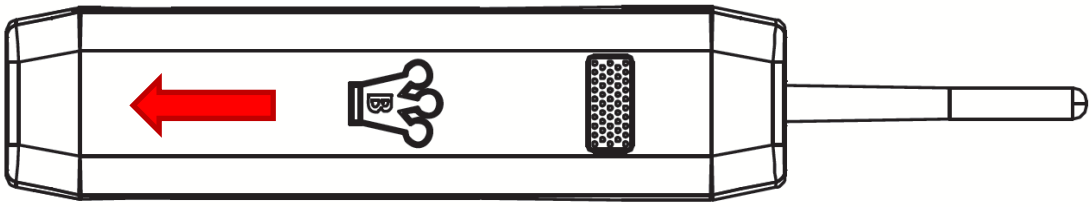

- Извлеките аккумуляторную батарею.

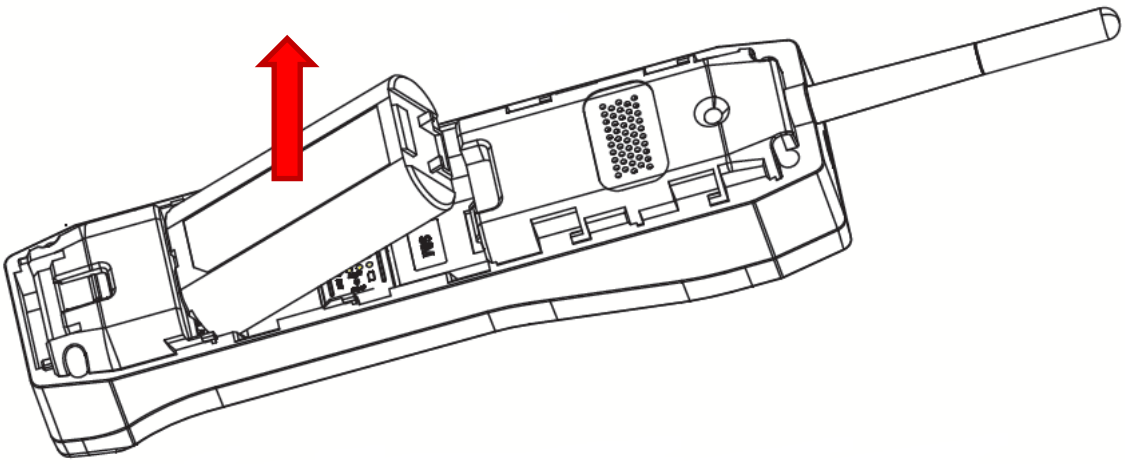

- Установите в соответствующие металлические пазы карту памяти и SIM-карту металлическими контактами вниз так, чтобы углы карты памяти и SIM-карты совпадали с формой слотов, предназначенных для них.
- Извлекая SIM-карту, просто потяните за ее край, пока карта полностью не выйдет из слота.

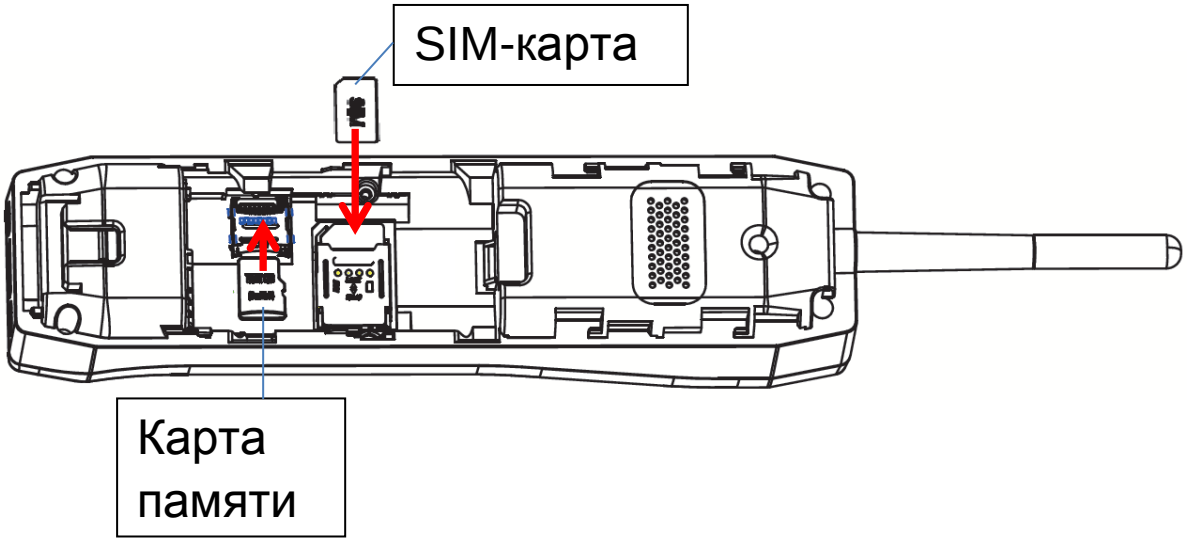

Зарядка аккумулятора.

Внимание! Используйте только те модели батарей, зарядного устройства и аксессуаров, которые рекомендованы компанией Explay для данной модели мобильного телефона. Применение других типов устройств может быть опасно и может повлечь за собой аннулирование гарантийных обязательств в отношении данного аппарата.

Не заряжайте аппарат при снятой задней панели.

Вставьте разъем зарядного устройства в соответствующее гнездо на боковой панели устройства.

Также для зарядки аккумулятора Вы можете соответствующим образом поставить телефон на входящее в комплект настольное зарядное устройство.

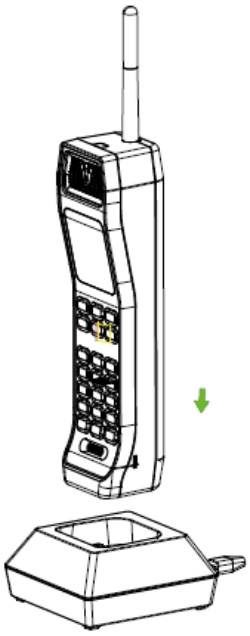

Подключение гарнитуры.

При подключении любой другой гарнитуры, кроме гарнитуры, рекомендованной к использованию с данным телефоном компанией Explay, уделите особое внимание правильной установке уровня громкости. Тщательно изучите руководство пользователя, особенно по вопросам безопасности. Не подключайте к данному аппарату несовместимые с ним устройства.

При обнаружении гарнитуры на дисплее телефона должна появиться иконка .

Глава 2. Перед использованием.

Описание кнопок устройства.

1. Левая функциональная клавиша.
2. Правая функциональная клавиша.

3. Кнопки «Вверх»/«Вниз».
4. Клавиша поднятия трубки.
5. Вкл/Выкл, клавиша завершения разговора.
6. Клавиша «2», клавиша блокировки/разблокировки клавиатуры.
7. Клавиша «0», клавиша ввода символов при написании сообщений.
8. Клавиша «*», клавиша переключения режима ввода символов и текста при написании сообщений.
9. Клавиша «#», клавиша переключения режимов ввода при написании сообщений.
10. Клавиши уменьшения/увеличения громкости.
11. Клавиша включения/выключения фонарика.
12. Разъем microUSB.
13. Антенна.
14. Внешний динамик.

Пароль безопасности.

PIN

- PIN (Персональный Идентификационный Номер) Предназначен для защиты Вашей SIM-карты от несанкционированного использования. Обычно PIN и PUK коды предоставляются вместе с SIM-картой. Если Вы неправильно введете PIN три раза, то SIM-карта будет заблокирована. Для более детальных инструкций свяжитесь со своим поставщиком услуг связи.

PUK

- При смене заблокированного PIN, Вам необходимо ввести PUK (Персональный Код Разблокировки). PUK поставляется вместе с SIM-картой. Если код не предоставлен, пожалуйста, свяжитесь со своим поставщиком услуг связи. Если Вы десять раз введете PUK неправильно, то SIM-карта будет заблокирована. Использовать ее не представится возможным, так как PUK нельзя сменить. Если PUK был утерян, обратитесь к своему поставщику услуг связи.

Глава 3. Основные функции.

Для включения или выключения устройства нажмите и удержите в течение нескольких секунд кнопку Вкл./Выкл.

Для блокировки экрана однократно нажмите кнопку Вкл./Выкл. Для разблокировки также однократно нажмите и удержите кнопку «2» в течение нескольких секунд.

Вызовы.

Чтобы совершить вызов, введите номер абонента с помощью экранной клавиатуры и нажмите кнопку посыла вызова (зеленая кнопка поднятой трубки на экране).

Чтобы принять или отклонить входящий вызов, нажмите на кнопку зеленой поднятой трубки или красной опущенной соответственно.

Во время разговора на экране Вы увидите значки следующих опций:

- *Удержание вызова:* Активация данной функции позволяет ставить разговор на удержание.
- *Завершить один:* Вы можете завершить первый разговор и переключиться на вторую линию.
- *Телефонная книга:* Во время разговора, Вы можете войти в контакты и совершать с ними те же операции, что и вне разговора.
- *Журнал вызовов:* Во время разговора, Вы можете войти посмотреть информацию о вызовах.
- *Сообщения:* Во время разговора, Вы можете войти в меню просмотра сообщений.
- *Отключить микрофон:* После активации данной функции Ваш собеседник не будет слышать того, что Вы говорите.

Чтобы активировать громкую связь, нажмите правую функциональную клавишу.

В пункте меню **«Центр вызовов»** Вы можете посмотреть журнал вызовов или произвести некоторые настройки.

Вам будут доступны следующие пункты:

- *Настройки SIM-карты:*
  - Ожидание вызова: включение данной функции означает, что когда Вы разговариваете с одним абонентом, и Вам поступает входящий вызов от второго абонента, то этот второй абонент услышит не короткие сигналы (как при занятой линии), а сможет до Вас дозвониться. Вы услышите специальное оповещение и сможете ответить на данный вызов.
  - Отклонение вызовов: входящие вызовы будут

отклонены.

- Запрет: Вы можете настроить запрет вызовов (исходящих, входящих, входящих в роуминге, международных вызовов или исходящих вызовов в международном роуминге). *Данная услуга может не поддерживаться Вашим сотовым оператором.*

- Расширенные настройки:

- Автодозвон: автоматический повтор набора номера, если этот номер занят.

- Минутное напоминание: Вы можете включить функцию поминутного напоминания во время вызова (то есть однократно, либо через каждую прошедшую минуту Вы будете слышать звуковой сигнал).

- Режим ответа: Вы можете включить функцию автоматического ответа на входящий вызов при подключенной гарнитуре.

Сообщения.

Для создания нового SMS, а также для просмотра уже имеющихся сообщений, выберите данный пункт меню.

Создание сообщения.

Новое SMS. С помощью данной функции Вы можете написать новое сообщение. Во время ввода текста сообщения нажмите клавишу «Опции» для того, чтобы изменить метод ввода, сохранить сообщение или вставить имя/номер контакта.

Отправить: Вы можете ввести номер вручную или добавить из списка контактов.

Метод ввода: Изменение способа набора сообщения.

Дополнительно: Войдите в интерфейс вставки информации одного из контактов, сохраненных в телефоне или на SIM-картах.

Сохранить: Данная функция позволяет Вам сохранить сообщение в черновики.

Входящие.
В данную папку попадают все входящие сообщения.

Выберите сообщение и нажмите пункт «Опции». Вам станут доступны некоторые следующие возможности:

Просмотр: Вы можете прочить данное сообщение**.**

Ответ: Вы можете ответить на данное сообщение посредством SMS.

Вызов: Позвонить на номер отправителя сообщения.

Переадресация: С помощью данной функции Вы сможете изменить и/или переслать исходное сообщение.

Удалить: Удалить сообщение.

Удалить все: Удалить все сообщения.

Черновики.
В эту папку происходит сохранение сообщений. Выберите сообщение и нажмите пункт «Опции», что позволит Вам попасть в опциональное меню:

Просмотр: Позволяет просмотреть сообщение.

Отослать: Отправить данное сообщение.

Редактировать: С помощью данной функции Вы сможете изменить, а затем отправить исходное сообщение.

Удалить: Удалить данное сообщение.

Удалить все: Удалить все сообщения.

Исходящие.
В эту папку происходит сохранение сообщений, отправка которых оказалась неудачной.

Выберите сообщение и нажмите пункт «Опции». Это позволит Вам попасть в опциональное меню:

Просмотр: Позволяет просмотреть сообщение.

Послать повторно: Повторная попытка отправки сообщения.

Редактировать: С помощью данной функции Вы сможете изменить, а затем отправить исходное сообщение.

Удалить: Удалить данное сообщение.

Отправленные.
В эту папку происходит сохранение отправленных сообщений. Выберите сообщение и нажмите пункт «Опции», чтобы попасть в опциональное меню:

Просмотр: Позволяет просмотреть сообщение.

Переадресация: С помощью данной функции Вы сможете изменить или переслать исходное сообщение.

Удалить: Удалить данное сообщение.

Удалить все: Удалить все сообщения, находящиеся в данной папке.

Настройки сообщений.
В данном меню находится осуществляется изменение настроек SMS.

Настройки текстовых сообщений: Вы можете задать центр SMS, включить или отключить получение уведомлений о доставке, посмотреть количество оставшейся памяти, выбрать место хранения сообщений по умолчанию и произвести другие настройки.

Сохранять оправленные: Вы можете включить или отключить возможность сохранения отправленных сообщений.

Контакты.

Чтобы добавить контакты в телефонную книгу, выберите соответствующий раздел меню.

Выберите первый пункт «Добавить новый контакт», затем введите имя и номер телефона нужного абонента.

Нажмите на имя конкретного сохраненного абонента, чтобы позвонить ему, просмотреть дополнительную информацию, отправить ему сообщение, отредактировать данный контакт, удалить, скопировать или переместить его.

В пункте опций «Настройки телефонной книги» Вам для изменения будут доступны следующие параметры:

- Дополнительный номер (в этом пункте Вы можете задать произвести дополнительные настройки номеров).
- Статус памяти (Вы можете посмотреть количество свободной памяти для контактов на телефоне и SIM-карте).
- Копировать контакты (Вы можете скопировать контакты из внутренней памяти телефона на SIM-карту или соответственно наоборот).
- Переместить контакты (Вы можете переместить контакты из внутренней памяти телефона на SIM-карту или соответственно наоборот).
- Удалить все контакты (Вы можете удалить все контакты из памяти телефона или SIM-карты).

Музыка.

Войдите в раздел «Аудиоплеер» для прослушивания музыкальных файлов.

В меню опций Вы можете выбрать, как воспроизводить музыку: с носителя, сопряженного с телефоном по Bluetooth, или с памяти.

В настройках Вы можете включить или выключить такие функции, как повтор одной или всех композиций, случайное воспроизведение, возможность фонового воспроизведения (при заблокированном экране).

В момент воспроизведения музыки используйте кнопки «1» / «3» для перехода к предыдущей/следующей композиции. Для паузы и возобновления воспроизведения используйте клавишу «2».

Развлечения.

Менеджер файлов.
Вы можете посмотреть все файлы, находящиеся на карте памяти. Также вы можете отформатировать карту памяти (*Внимание:* при форматировании карты памяти все файлы с нее удаляются!).

1. Если у Вас открыт список папок, то в опциях Вам будут доступны такие функции, как:

Открыть: выберите, чтобы открыть данную папку.

Новая папка: Вы можете добавить новую папку.

Переименовать: Вы можете переименовать папку.

Удалить: выберите для удаления этой папки.

Сортировать: Вы можете отсортировать список папок по выбранным критериям.

2. Если у Вас открыт список файлов, то в опциях Вам будут доступны такие функции, как:

Отослать: Вы можете передать файл по Bluetooth.

Открыть: выберите, чтобы открыть данную папку.

Новая папка: Вы можете добавить новую папку.

Переименовать: Вы можете переименовать папку.

Удалить: выберите для удаления этой папки.

Копировать: Скопировать тот или иной файл.

Переместить: Переместить файл в другую папку.

Сведения: Вы можете посмотреть дополнительную информацию о данном файле.

Галерея.
Для просмотра имеющихся изображений, выберите пункт «Мультимедиа», а затем «Просмотр изображений».

В опциях Вам будут доступны такие пункты, как:

- Просмотр изображения
- Просмотр дополнительных сведений об изображении.
- Способ представления (в виде списка или миниатюр изображения).
- Отослать (отправить изображение по Bluetooth).
- Применить (Вы можете установить изображение как фоновый рисунок или как заставку).
- Переименовать.

- Удалить.

Радио.
Внимание: Прослушивание FM-радио без вставленных наушников невозможно, так как они одновременно являются и антенной!

Данное устройство позволяет прослушивать радио в FM диапазоне.

В опциональном меню Вам доступны следующие пункты:

Список станций: Вам доступно 30 станций для воспроизведения. Станции можно редактировать (переименовать и ввести частоту), удалить или воспроизвести.

Ручной ввод: Вы можете вручную ввести частоту.

Автопоиск: Данная опция автоматически начнет поиск станций.

Игры.
В данном пункте Вам будет доступна игра «Змейка», а также настройки таких параметров, как вибрация, звук во время игры.

Инструменты.

Калькулятор.
Выберите данный пункт меню, чтобы воспользоваться калькулятором.

Фонарик.
Вы можете включить или выключить фонарик, выбрав этот пункт и нажав правую функциональную кнопку.

Календарь.
В опциях календаря Вы можете выбрать, как просматривать календарь: по месяцам или неделям, - а также перейти к определенной или сегодняшней дате.

Будильник.
Чтобы установить будильник, выберите в меню данный пункт. Вы можете установить до пяти будильников.

1. Выберите один из них.
2. Выберите «Вкл.» для включения данного будильника.
3. Установите время сигнала.
4. Установите периодичность (по определенным дням недели).
5. Выберите мелодию будильника.
6. Включите или отключите вибрацию будильника.

После того как Вы установили будильник, в верхней строчке экрана появится соответствующий значок .

BT Dialer.

Вы можете использовать данный телефон в качестве гарнитуры для, например, громкой связи при разговоре с абонентом, связь с которым идет через другое устройство. Для этого Вам будет необходимо

установить сопряжение с тем устройством по Bluetooth.

Нажмите «Поиск» для поиска нового устройства или выберите из списка уже имеющееся устройство.

После того, как сопряжение будет установлено, Вы сможете совершать вызовы с сопряженного телефона, при этом набирая номер на данном устройстве Brick и соответственно посредством его динамика и микрофона ведя разговоры с абонентом. Для этого после набора номера Вам соответственно нужно будет выбрать пункт «Bluetooth-вызов» («BT Call»).

Примечание: если Вы набираете номер на телефоне Brick, то Вы сможете разговаривать по нему, однако, если Вы набираете номер на другом, сопряженном, устройстве, то разговор будет осуществляться через него.

Входящие на сопряженное устройство вызовы будут поступать как на него, так и на телефон Brick – соответственно разговор будет осуществляться через то устройство, на котором Вы поднимите трубку.

Также данная опция позволяет Вам прослушивать музыку на сопряженном устройстве через динамик телефона Brick. Для этого в меню аудиоплеера Вам нужно будет выбрать пункт «Музыка Bluetooth» («BT Music»).

Настройки.

Данный пункт меню позволяет Вам произвести свои настройки устройства или вернуть заводские настройки.

Профили.

Вы можете выбрать один из уже имеющихся профилей звука, либо создать новый (для этого в опциях нужно выбрать пункт *«Собственный»*).

В настройках профиля Вы можете переименовать профиль; выбрать мелодию звонка, сообщения, включить или выключить тоны клавиатуры, настроить громкость оповещения.

Телефон.

Вам будут доступны следующие пункты:

- *Дата и время:*
  - Город: выберите город, в котором Вы находитесь для настройки часового пояса.
  - Время и дата: настройка времени и даты.
  - Формат даты: Вы можете выбрать, как Вам удобнее, чтобы отображалась дата: день, месяц и год. Также Вы можете указать формат времени: 12 или 24-часовой.
- *Настройки языка:* Вы можете выбрать язык меню.
- *Предпочитаемый метод ввода:* Вы можете выбрать метод ввода сообщений, который будет использоваться по умолчанию.
- *Параметры экрана:*
  - Фоновый рисунок: Вы можете просмотреть и

выбрать один из вариантов предустановленных в телефоне фоновых рисунков, либо из изображений на карте памяти.
- Настройка обоев: Вы можете просмотреть и выбрать один из вариантов предустановленных в телефоне обоев, либо из загруженных в телефон изображений.
- Автоматическая блокировка клавиатуры: Вы можете задать время, через которое клавиатура будет автоматически блокироваться.
- Заставка включения: Вы можете выбрать заставку, которая будет отображаться на дисплее при включении телефона.
- Заставка выключения: Вы можете выбрать заставку, которая будет отображаться на дисплее при выключении телефона.
- Отображение даты и времени: Вы можете включить или выключить отображение даты и времени на экране.

- *В самолете:* В этом режиме вызовы и любые другие подключения невозможны (Bluetooth, сообщения).
- *Другие настройки:* Вы можете выбрать длительность подсветки дисплея.

Настройки сети.

В данном пункте Вы можете произвести поиск сети и включить ручной или автоматический выбор сети.

Безопасность.

Вам будут доступны следующие пункты:

- *SIM*

- *PIN:* Вы можете включить запрос PIN-кода при включении телефона, а также изменить PIN-код. PIN-код привязан к SIM-карте, первоначальное его значение задается Вашим сотовым оператором. *Внимание:* если Вы ввели неправильный PIN три раза подряд, SIM-карта заблокируется и Вам придется вводить PUK-код или связываться с поставщиком услуг связи для разблокировки.
- *Изменить PIN2:* Вы можете изменить значение PIN2. PIN2-код привязан к SIM-карте, первоначальное его значение задается Вашим сотовым оператором. *Внимание:* если Вы ввели неправильный PIN2 три раза подряд, SIM-карта заблокируется и Вам придется вводить PUK2-код или связываться с поставщиком услуг связи для разблокировки.

● *Телефон*

- Блокировка телефона: если этот пункт будет активирован, то при включении телефона, и пи снятии блокировки Вам необходимо будет ввести код телефона.

- Изменить пароль мобильного телефона: для изменения кода телефона Вам сначала нужно будет ввести старый код, а затем новый дважды.

Подключение.

Вы можете произвести настройку Bluetooth.

Power Bank.

Вы можете использовать данный телефон в качестве резервного аккумулятора, то есть Вы можете

подзаряжать от него другие устройства. Для этого в данном разделе меню выберите «Вкл.», а затем подсоедините устройство, которое необходимо подзарядить, с помощью USB-кабеля в соответствующий разъем в нижней части телефона.

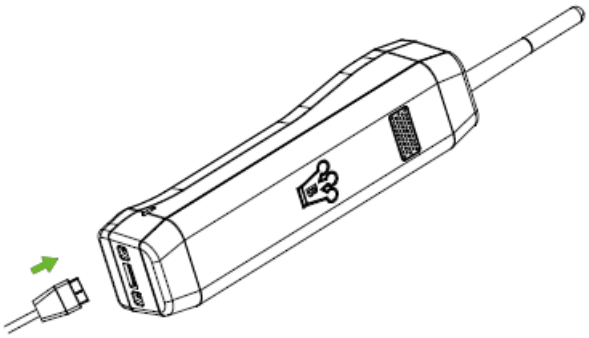

Заводские установки.

Вы можете сделать сброс к заводским настройкам.
Внимание! При сбросе настроек к заводским установкам, все сохраненные в памяти телефона данные стираются. SOS-номера при этом не удаляются!

Устранение неисправностей.

Соединение с абонентом не происходит.	Убедитесь в правильности набора номера абонента и кода города. Убедитесь, что код города введен (даже в случае вызова на местный номер) верно.

SIM-карта вставлена, но возможен только вызов на номер службы спасения.	Некоторые SIM-карты тоньше других. При появлении данной ошибки после установки SIM-карты слегка надавите на держатель SIM-карты и убедитесь, что нормальное подключение SIM-карты восстановлено.
Дисплей мобильного телефона выключен (на дисплее нет изображения).	Телефон находится в режиме энергосбережения, когда дисплей выключен, (обратите внимание, Вы по-прежнему можете принимать вызовы). Нажмите любую клавишу, и дисплей включится. Отсутствие изображения на дисплее может также указывать, что телефон выключен. Чтобы включить телефон, нажмите на клавишу Вкл./Выкл. и удерживайте ее в течение 3 секунд.
Особенности вызовов при нахождении за границей.	При нахождении за пределами домашней сети своего оператора связи мобильный телефон автоматически регистрируется в другой сети стандарта GSM. Информацию о дополнительной оплате, взимаемой при использовании телефона за пределами национальной границы можно получить в справочной службе своего оператора связи.

Можно ли выполнить экстренный вызов при отсутствии сигнала или в случае нулевого баланса телефона?	При отсутствии сигнала вызов невозможен. Если на дисплее появляется сообщение об ограничении обслуживания, значит, либо телефон не получает сигнал от оператора связи, или на Вашем балансе закончились средства. В режиме ограниченного обслуживания можно выполнять вызовы только на номер телефона службы спасения.
Как можно повысить качество приема радиосигнала?	При слабом радиосигнале попробуйте найти место с более сильным сигналом, а затем продолжите разговор или повторите вызов. Например, при разговоре в помещении подойдите к окну. Обратите внимание, что часто плохое качество приема бывает в лифте, в метро, в туннелях и на подземных автостоянках.
Что такое номер сервис-центра SMS-сообщений?	Это номер оператора сети сотовой связи, через который работает служба SMS. Обычно этот номер уже сохранен оператором сети на SIM-карте, и его не требуется вводить снова или изменять.

В какой момент начинают списываться средства за оплату вызова?	Средства за оплату вызова начинают списываться, когда оператор регистрирует момент соединения с абонентом или автоответчиком. За написание и получение SMS-сообщений оплата не взимается. Вы оплачиваете только отправку сообщения. Использование других функций мобильного телефона (например, будильника) оплатой также не облагается.
Как мне убедиться, что SMS успешно передано?	Если SMS-сообщение перекладывается в папку «Отправленные», значит, отправка сообщения успешно завершена. Кроме того, Вы можете получить от адресата подтверждение получения – за дополнительной информацией обратитесь к своему оператору связи.

Аккумуляторная батарея.

Ваш телефон укомплектован аккумуляторной батареей. Помните, что новая батарея набирает номинальную емкость только после двух или трех полных циклов заряда-разряда!

В течение срока службы батарея может подвергаться заряду/разряду несколько сот раз но, в конечном счете, она выработает свой ресурс. Если время работы между двумя циклами заряда (в режиме

разговора и в режиме ожидания) стало заметно меньше, значит, пришло время купить и установить новую аккумуляторную батарею.

Используйте аккумуляторы такого же типа, как в комплекте поставки (существует опасность взрыва, если заменить литиевую аккумуляторную батарею аккумулятором неправильного типа или расположить ее не так, как указано в инструкции). Когда аппарат не используется, отключите зарядное устройство от сети. Не оставляйте батарею в подключенном к зарядному устройству состоянии на срок более недели, поскольку перезаряд может сократить срок ее службы. Неиспользуемая полностью заряженная аккумуляторная батарея со временем разряжается.

Емкость аккумуляторной батареи зависит от температуры окружающей среды. Используйте аккумуляторную батарею только по её прямому назначению.

Никогда не пользуйтесь неисправной батареей или зарядным устройством. Не замыкайте контакты батареи. Случайное замыкание выводов может произойти, если металлический предмет (цепочка, скрепка или ручка) коснется одновременно выводов + и – аккумулятора (металлические контакты на батарее), например, если Вы носите запасную батарею в кармане или дамской сумочке. Короткое замыкание может повредить батарею и касающийся ее предмет.

Длительное нахождение аккумуляторной батареи в условиях очень низкой или очень высокой температуры, например, в закрытой машине летом или зимой, снижает емкость и сокращает срок службы батареи. Старайтесь держать батарею при температуре от 15°C до 25°C. Телефон может временно не работать, если аккумуляторная батарея очень холодная или горячая, даже если она полностью заряжена. Емкость батареи резко падает при отрицательных температурах.

Не сжигайте аккумулятор с целью его утилизации!

При утилизации аккумуляторов необходимо соблюдать требования местного законодательства (например, обращаться в службу утилизации отходов).

Не выбрасывайте отработанную аккумуляторную батарею вместе с бытовыми отходами.

Очистка и уход.

Ваш мобильный телефон является современным сложным высокотехнологичным продуктом и требует очень аккуратного обращения.

Приведенные ниже рекомендации помогут Вам соблюсти все требования гарантийного обслуживания и позволят многие годы с удовольствием пользоваться телефоном.

- Держите телефон, комплектующие и аксессуары в месте, недоступном для маленьких детей.

- Оберегайте телефон от воздействия осадков, влажности и попадания других жидкостей, вызывающих коррозию компонентов электронных схем.
- Не используйте телефон и не храните его в пыльных или грязных условиях. Это может привести к выходу из строя подвижных компонентов.
- Оберегайте телефон от воздействия высокой температуры. Повышенная температура способствует сокращению срока службы электронных устройств, выходу из строя аккумуляторных батарей, может вызвать деформацию или плавление отдельных пластмассовых компонентов телефона.
- Избегайте длительного нахождения телефона в условиях пониженной температуры. При последующем нагреве телефона (до нормальной температуры) внутри может конденсироваться влага, что может стать причиной выхода из строя электронной схемы телефона.
- Не пытайтесь самостоятельно вскрывать корпус телефона. Не имея соответствующей квалификации, Вы можете повредить его детали и компоненты.
- Избегайте падений, ударов и тряски телефона. Грубое обращение может привести к выходу из строя внутренних компонентов аппарата.
- Не используйте для очистки телефона агрессивные химические реактивы, растворители или концентрированные моющие средства.
- Не наносите краску на телефон. Краска может затечь между подвижными деталями и затруднить правильную работу аппарата.

Все описанные выше рекомендации относятся в равной степени к телефону, аккумуляторной батарее, зарядному устройству и

любым другим аксессуарам. Если какие-либо из этих устройств не работают должным образом, свяжитесь с сервисным центром компании EXPLAY. Наши специалисты помогут Вам и при необходимости осуществят сервисное обслуживание.

Условия работы.

Соблюдайте любые имеющие силу специальные нормы законодательства и обязательно отключайте телефон в тех местах, где его запрещено использовать или где он может стать источником помех или опасности.

Используйте телефон только в его нормальных рабочих положениях.

В состав телефона входят магнитные компоненты. Телефон может притягивать металлические изделия. Людям, пользующимся слуховым аппаратом, не обязательно держать телефон рядом с ухом. Обязательно закрепите телефон в держателе, поскольку металлические предметы могут притягиваться к телефону, особенно к динамику. Не держите кредитные карты и другие магнитные носители данных рядом с телефоном, поскольку это может привести к потере данных.

Электронные устройства.

В современном электронном оборудовании предусмотрено экранирование от радиосигналов. Однако некоторые электронные приборы, могут быть

не экранированы и радиосигнал мобильного телефона, может издавать помехи в их работе.

Электронные кардиостимуляторы.
Производители электронных кардиостимуляторов рекомендуют держать мобильный телефон на расстоянии не менее 20 см от кардиостимулятора, чтобы избежать возможного влияния радиоизлучения телефона на работу кардиостимулятора. Эти рекомендации не противоречат результатам независимых исследований и рекомендациям WirelessTechnologyResearch.

Люди, пользующиеся электронным кардиостимулятором:

- Всегда должны держать включенный телефон на расстоянии более 20 см от электронного кардиостимулятора.
- Никогда не должны носить телефон в нагрудном кармане.
- При разговоре должны прижимать телефон к уху, расположенному дальше от электронного кардиостимулятора, чтобы свести к минимуму влияние радиопомех.
- Если у Вас есть основания предполагать наличие помех, необходимо немедленно выключить телефон.

Слуховые аппараты.
Некоторые мобильные телефоны можно использовать вместе со слуховыми аппаратами. Если в этом случае имеют место помехи, обратитесь за помощью в Ваш сервисный центр.

Другое медицинское оборудование.
Помехи от радиопередающего оборудования, в том числе и от мобильных телефонов, могут влиять на работу неправильно защищенного медицинского оборудования. Проконсультируйтесь с медиками или с производителями медицинского оборудования по вопросу правильности экранирования приборов от внешнего радиоизлучения. Отключайте телефон, заходя в здания системы здравоохранения, если там установлены таблички, запрещающие использовать мобильные телефоны. В клиниках и в оздоровительных центрах может работать оборудование, чувствительное к воздействию внешнего радиоизлучения.

Транспортные средства.
Радиосигналы могут отрицательно влиять на работу неправильно установленных или неправильно экранированных автомобильных электронных систем (например, электронных систем впрыска топлива, электронных антиблокировочных тормозных систем, электронных систем контроля скорости, систем управления подушкой безопасности). Проконсультируйтесь с производителем или его представителями относительно Вашего автомобиля. Необходимо также получить информацию у производителя любого оборудования, установленного на Ваш автомобиль.

Учреждения, где запрещено пользоваться мобильным телефоном.
Выключайте Ваш телефон в любом учреждении, где этого требуют специально установленные плакаты.

Потенциально взрывоопасная атмосфера.
Выключайте телефон в местах, где имеется потенциально взрывоопасная атмосфера. Соблюдайте требования всех указателей и инструкций. Появление искры в таком месте может вызвать взрыв или самовозгорание и стать причиной травм и человеческих жертв.

Рекомендуется выключать телефон на автозаправочных станциях (станциях техобслуживания). Следует напомнить о необходимости соблюдать ограничение использования радиоэлектронного оборудования на складах горючего (в области складирования и распределения топлива), на химических комбинатах или в местах проведения взрывных работ.

Области с потенциально взрывоопасной атмосферой обычно (но не всегда) обозначаются предупредительными знаками. Среди них нужно отметить: трюмы кораблей, комбинаты (связанные с переработкой и хранением химических продуктов); автомобили, работающие на сжиженном газе (таком, как пропан или бутан); области, где в воздухе содержатся химические вещества или частицы, такие как волокна, пыль или металлический порошок; а также другие места, где обычно действует

предупреждение о необходимости выключить двигатель автомобиля.

Транспортные средства.
Использование мобильных телефонов на борту самолета запрещено. Отключите телефон перед посадкой в самолет. Работа мобильного телефона в самолете может опасно повлиять на различные системы самолета, нарушить работу сети внутренней служебной радиосвязи в самолете и, кроме того, может быть незаконной.

Нарушение приведенных выше инструкций может стать причиной судебного иска и/или блокировки или отказа в обслуживании нарушителя со стороны оператора сотовой связи.

Экстренные вызовы.

Важно:

Данный телефон, также как и любой другой мобильный телефон, использует для связи радиосигнал, что не позволяет гарантировать 100-процентный уровень сигнала в любом месте. Поэтому не следует полагаться исключительно на мобильный телефон при необходимости в экстренной связи (например, при вызове скорой помощи).

Экстренные вызовы могут быть невозможны в некоторых сетях сотовой связи или при использовании определенных сетевых услуг и/или функций телефона.

Для выполнения экстренного вызова может потребоваться сначала активировать эти функции. Внимательно изучите данное руководство и проконсультируйтесь с оператором услуг сотовой связи.

Технические характеристики.

	Размеры	195*45*40 мм
	Вес	238 грамм
	Дисплей	1.77" дисплей, разрешение,
	Поддерживаемые форматы аудиофайлов	Mp3, AAC, AMR, Wav
	Память	встроенная 32Мб + microSD карта памяти (до 8Гб)
	Разъемы и порты	microUSB, разъем для зарядного устройства, microSD
	Аккумулятор	2000 мАч
Срок эксплуатации		2 года

Гарантия и обслуживание.

1. Гарантия предоставляется в соответствии с действующим законодательством Российской Федерации.

2. Гарантия действует 12 месяцев со дня продажи, указанного в гарантийной карте.

3. Ремонт в гарантийный период осуществляется в авторизованных сервисных центрах, указанных в гарантийной карте.

4. Гарантия не действует в случае повреждений, вызванных неправильной эксплуатацией или небрежностью. Пожалуйста, сохраняйте гарантийный талон и, по возможности, оригинальную упаковку. Это не ущемляет Ваши, установленные законом, права.

5. По окончании гарантийного срока рекомендуем обращаться для осуществления обслуживания в авторизованные сервисные центры.

1) Производитель вправе вносить изменения во внешний вид, технические характеристики и комплектацию устройства без предварительного уведомления.

2) С данной инструкцией Вы также можете ознакомиться на сайте **www.explay.ru**.

3) Интерфейс устройства, представленный на картинках в руководстве по эксплуатации, может отличаться от

имеющегося у пользователя в зависимости от версии установленной прошивки.

4) Гарантия на аксессуары 2 недели с момента покупки, далее гарантия действует, только на устройство.

EAC

По всей территории России действует единый бесплатный телефон технической поддержки

Explay: +7 (800) 555–09–71.